PREMIUM GARDEN TOOLS

ПАТРИОТ

# ИНСТРУКЦИЯ ПО ЭКСПЛУАТАЦИИ

## БЕНЗИНОВЫЙ СНЕГОУБОРЩИК

| СИБИРЬ **999 EKX** |

| СИБИРЬ **999 KX** |

www.onlypatriot.com

ПАТРИОТ

## СОДЕРЖАНИЕ


| | |
|---|---|
| 1. ОБЩИЕ СВЕДЕНИЯ | 5 |
| 2. ТЕХНИКА БЕЗОПАСНОСТИ | 6 |
| 3. УСТРОЙСТВО И ОБЛАСТЬ ПРИМЕНЕНИЯ | 8 |
| 4. ТЕХНИЧЕСКИЕ ХАРАКТЕРИСТИКИ | 9 |
| 5. ПРИМЕНЯЕМЫЕ СМАЗОЧНЫЕ МАТЕРИАЛЫ И ЗАПРАВОЧНЫЕ ЕМКОСТИ | 10 |
| 6. ПОДГОТОВКА К РАБОТЕ | 11 |
| 7. ЗАПУСК И ОСТАНОВКА | 11 |
| 8. СБОРКА | 15 |
| 9. МЕХАНИЗМЫ УПРАВЛЕНИЯ И ПОРЯДОК РАБОТЫ | 16 |
| 10. ТЕХНИЧЕСКОЕ ОБСЛУЖИВАНИЕ | 19 |
| 11. СРОК СЛУЖБЫ И УТИЛИЗАЦИЯ | 22 |
| 12. ХРАНЕНИЕ И СРОК ГОДНОСТИ | 22 |
| 13. ТРАНСПОРТИРОВКА | 23 |
| 14. ВОЗМОЖНЫЕ НЕИСПРАВНОСТИ И МЕТОДЫ ИХ УСТРАНЕНИЯ | 24 |
| 15. РАСШИФРОВКА СЕРИЙНОГО НОМЕРА ИЗДЕЛИЯ | 25 |
| 16. КОМПЛЕКТ ПОСТАВКИ | 26 |
| 17. СВИДЕТЕЛЬСТВО О ПРИЕМКЕ | 26 |
| 18. ГАРАНТИЙНЫЙ ТАЛОН | 27 |
| 19. АВТОРИЗОВАННЫЕ СЕРВИСНЫЕ ЦЕНТРЫ | 29 |

ПАТРИОТ

## ВВЕДЕНИЕ

**Благодарим Вас за приобретение продукции торговой марки «ПАТРИОТ».**

Данная инструкция по эксплуатации содержит необходимую информацию, касающуюся работы и технического обслуживания снегоуборочных машин «Сибирь» и их модификаций. Внимательно ознакомьтесь с ней перед началом эксплуатации.

Настоящая Инструкция является частью изделия и должна быть передана покупателю при его приобретении.

Продукция сертифицирована по условиям безопасности в системе ГОСТ и соответствует требованиям ТУ 28.92.30-004-26685107-2018

Информация, содержащаяся в настоящем руководстве по эксплуатации, действительна на момент издания. Изготовитель оставляет за собой право, без предварительного уведомления, вносить изменения в конструкцию, не ухудшающие характеристики оборудования.

Механизированные снегоуборочные машины с двигателем внутреннего сгорания торговой марки «ПАТРИОТ», соответствует требованиям технического регламента таможенного союза «О безопасности машин и оборудования» ТР ТС 010/2011; «О безопасности низковольтного оборудования» ТР ТС 004/2011; «Электромагнитной совместимости технических средств» ТР ТС 020/2011.

# СПАСИБО ЗА ПОКУПКУ!

## 1. ОБЩИЕ СВЕДЕНИЯ

В настоящем руководстве изложены основные технические данные, описания, правила эксплуатации и технического обслуживания снегоуборочной машины.

Снегоуборочная машина ПАТРИОТ Сибирь предназначена для очистки дорог и других ровных твердых поверхностей от больших и сравнительно плотных снежных масс, удаления снежных валов, расчистки загородных участков дорог от выпавшего и наметенного снега, а также уборки снега с городских улиц и площадей, приусадебных участков и загородных домов, и отброса его в сторону.

Снегоуборочная машина удобна и проста в эксплуатации. Работа на ней не требует специальной подготовки, но следует иметь в виду, что при работе необходимы определенные навыки.

Предприятие-изготовитель постоянно совершенствует свои изделия, поэтому в настоящем Руководстве по эксплуатации могут быть не отражены некоторые конструктивные изменения.

**К СВЕДЕНИЮ ТОРГУЮЩИХ ОРГАНИЗАЦИЙ:**

При совершении купли – продажи лицо, осуществляющее торговлю, проверяет в присутствии покупателя внешний вид товара, его комплектность и работоспособность. Производит отметку в гарантийном талоне, прикладывает товарный чек, представляет информацию об организациях, выполняющих монтаж и пусконаладочные работы, адреса сервисных центров.

Особые условия реализации не предусмотрены.

## ТЕХНИКА БЕЗОПАСНОСТИ

### 2. ТЕХНИКА БЕЗОПАСНОСТИ.

Используйте снегоуборочную машину только после прочтения Инструкции. Не разбирайте и не модифицируйте снегоуборочную машину. Лицам, не прошедшим инструктаж или не изучившим Инструкцию по эксплуатации, запрещается пользоваться данным оборудованием!

Перед использованием тщательно проверьте снегоуборочную машину и убедитесь в отсутствии дефектов. В случае обнаружения внешних дефектов свяжитесь с дистрибьютором ПАТРИОТ.

**ЗАПРЕЩАЕТСЯ** работать со снегоуборочной машиной под воздействием наркотических средств, алкоголя или лекарственных препаратов, которые могут повлиять на способность управления машиной.

**2.1** К работе со снегоуборочной машиной допускаются лица, не моложе 14 лет, после изучения данного руководства, конструкции и способов управления, правил безопасной работы и правил обслуживания.

**2.2** Снегоуборочная машина не может эксплуатироваться детьми или иными лицами, чье физическое или психическое состояние требует посторонней помощи и не позволяет им самостоятельно пользоваться данным оборудованием без риска для здоровья.

**2.3** Лица, не допущенные к работе, неопытные, не занятые непосредственно в работе, должны находиться на безопасном расстоянии. Посторонним лицам запрещено находиться в зоне работы снегоуборочной машины.

**2.4** Перед запуском двигателя убедитесь, что все вращающиеся части снегоуборочной машины закрыты защитными кожухами или отключены. Запрещается работать со снятыми защитными кожухами.

**2.5** Никогда не заправляйте снегоуборочную машину топливом и не производите никаких работ по обслуживанию при работающем двигателе. Остановите двигатель полностью, как описано в настоящем руководстве, перед обслуживанием, очисткой или добавлением масла.

**2.6** Будьте осторожны при заправке двигателя, чтобы не пролить топливо. Пролитое топливо следует удалить с помощью ветоши до полного осушения.

**2.7** Не глотайте топливо и не вдыхайте его пары, а также избегайте его контакта с кожей. В случае попадания топлива в глаза немедленно промойте их большим количеством воды и срочно обратитесь к врачу.

**2.8** Не допускайте присутствия открытого огня в зоне работы или обслуживания снегоуборочной машины.

**2.9** Не используйте снегоуборочную машину и не запускайте двигатель в закрытом помещении для предотвращения отравления выхлопными газами.

**2.10** Выхлопные газы от данного оборудования являются очень ток-

сичными и могут причинить ощутимый вред здоровью! Не вдыхайте выхлопные газы, это опасно для здоровья.

**2.11** Не прикасайтесь к частям двигателя и глушителя, т.к. при работе они имеют высокую температуру и могут вызвать ожог.

**2.12** Используйте подходящие средства индивидуальной защиты при эксплуатации снегоуборочной машины, т.е. защитные очки, перчатки, беруши или наушники, закрытую обувь (с противоскользящей подошвой для дополнительной защиты). Носите одежду, подходящую для работы, которую вы выполняете.

**2.13** Делайте технологические перерывы, остановив снегоуборочную машину и заглушив двигатель, для исключения негативного воздействия шума и вибрации. Время непрерывной работы со снегоуборочной машиной не должно превышать одного часа.

**2.14** Во время работы на улицах и обочинах тротуаров следите за дорожным движением.

**2.15** Внимательно осмотрите зону, которую необходимо обработать. Расчистите рабочую зону от посторонних предметов, которые могут быть задеты шнеками или отброшены.

**2.16** Во время использования, располагайтесь только позади снегоуборочной машины. Не находитесь спереди по ходу движения – это может стать причиной травматизма из-за случайного падения на снегоуборочную машину или попадания рук или ног в опасную зону работы шнеков или колес.

**2.17** Направьте снегоотводящий желоб таким образом, чтобы снег не летел в оператора, окружающих людей, животных, машины и т.п..

**2.18** Не прикасайтесь к снегоотводящему желобу при работающем двигателе. Если забился снегоотводящий желоб, остановите двигатель, и прочистите его при помощи пластиковой лопатки входящей в комплект поставки.

**2.19** Оператор должен контролировать опасную зону работы снегоуборочной машины. Не допускается работа, если в опасной зоне находятся люди или животные.

**2.20** Используйте снегоуборочную машину на безопасном расстоянии от других работников.

**2.21** Не используйте снегоуборочную машину на уклонах более 20 градусов, на крышах зданий и других местах, где возможно её опрокидывание.

**2.22** Соблюдайте периодичность технических осмотров и обслуживания снегоуборочной машины, описанных в настоящей Инструкции.

**2.23** Запрещается работать снегоуборочной машиной с выявленными неисправностями. При обнаружении неполадок и неисправностей следует немедленно прекратить работу и обратиться в авторизованный сервисный центр ПАТРИОТ для ремонта.

**ВНИМАНИЕ: Не работайте в закрытом помещении или в ограниченном пространстве, убедитесь, что место проведения работ имеет достаточную вентиляцию.**

## УСТРОЙСТВО И ОБЛАСТЬ ПРИМЕНЕНИЯ

### 3. УСТРОЙСТВО И ОБЛАСТЬ ПРИМЕНЕНИЯ

Снегоуборочная машина применяется для уборки снега на ровных поверхностях с твёрдым покрытием, в соответствии с техническими характеристиками и с учетом обеспечения требований правил техники безопасности, указанных в руководстве по эксплуатации.

Использование снегоуборочной машины для любых других целей является нарушением правил эксплуатации.

Фирма-изготовитель не несет ответственности в случае повреждений, возникших в результате неправильной эксплуатации. В этом случае вся ответственность возлагается на пользователя.

Помните, машина должна использоваться в строгом соответствии с нормами и нормативными актами, действующими в стране её использования, направленными на предупреждения несчастных случаев и в строгом соответствии с техническими характеристиками.

**Снегоочиститель СИБИРЬ 999КХ; СИБИРЬ 999ЕКХ.**

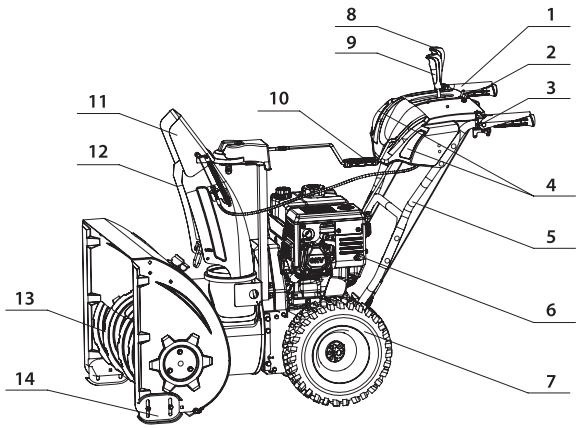


*1. Рычаг включения привода шнеков*
*2. Клавиша включения подогрева ручек**
*Клавиша включения фар**
*3. Рычаг включения привода колёс*
*4. Фары*
*5. Верхняя скоба рукоятки*
*6. Двигатель*
*7. Колесо*
*8. Рычаг переключения передачи*
*9. Рычаг регулировки дальности выброса снега*
*10. Ручка поворота желоба*
*11. Дефлектор дальности выброса снега*
*12. Желоб выброса снега*
*13. Шнеки*
*14. Направляющие салазки*
***только для модели 999ЕКХ**

**ВНИМАНИЕ:В связи с улучшениями и изменениями в оборудовании, иллюстрации могут отличаться от реальных снегоуборочных машин.**

## 4. ТЕХНИЧЕСКИЕ ХАРАКТЕРИСТИКИ

| **Наименование характеристики** | **Значение** | |
|---|---|---|
| Модель снегоуборщика | Сибирь 999 КХ | Сибирь 999 ЕКХ |
| Модель двигателя | 177F | 177FE |
| Максимальная мощность | 9 л.с. (6.6 кВт) / 3600 об/мин | 9 л.с. (6.6 кВт) / 3600 об/мин |
| Рабочий объем | 270 $см^3$ | 270 $см^3$ |
| Диаметр цилиндра х Ход поршня | 77х58 мм | 77х58 мм |
| Крутящий момент | 15.5 Нм | 15.5 Нм |
| Метод запуска | Ручной стартер | Электрический стартер и ручной стартер |
| Емкость масляного картера | 1.1 л | 1.1 л |
| Заправочная емкость топливного бака | 6 л | 6 л |
| Свеча зажигания | A7RTC | A7RTC |
| Габаритные размеры в собранном состоянии ДхШхВ | 1380х750х990 мм | 1380х750х990 мм |
| Сухой вес | 97 кг | 98 кг |
| Ширина захвата | 700 мм | 700 мм |
| Высота захвата | 510 мм | 510 мм |
| Дальность отбрасывания снега | Макс 14 м | Макс 14 м |
| Производительность | 36 тонн/час | 36 тонн/час |
| Время непрерывной работы | 3 ч | 3 ч |
| Уровень шума (LPA) | 80 дБ | 80 дБ |
| Уровень шума (LWA) | 100 дБ | 100 дБ |
| Уровень вибрации | 9.5 $м/с^2$ | 9.5 $м/с^2$ |

## ПРИМЕНЯЕМЫЕ СМАЗОЧНЫЕ МАТЕРИАЛЫ И ЗАПРАВОЧНЫЕ ЕМКОСТИ

**5. ПРИМЕНЯЕМЫЕ СМАЗОЧНЫЕ МАТЕРИАЛЫ И ЗАПРАВОЧНЫЕ ЕМКОСТИ.**

| | |
|---|---|
| Наименование/модель | Сибирь 999 KX; 999 EKX. |
| **Двигатель** | |
| Марка масла | PATRIOT: SPECIFIC HIGH-TECH 5W30 SJ/CF |
| Емкость масляного картера, л | 1.1 |
| Периодичность замены | 50 моточасов |
| Топливо | Бензин АИ-92 |
| Емкость топливного бака, л | 6 |
| **Цепная передача верхнего шнека** | |
| Марка смазки | PATRIOT Arsenal AR-417 100 гр. |
| Периодичность замены | Перед каждым использованием |

## 6. ПОДГОТОВКА К РАБОТЕ

Перед каждым использованием снегоочистительной машины необходимо произвести следующие операции:

- Убедитесь в том, что оборудование очищено от грязи и пыли. Особое внимание должно быть уделено внутренней поверхности шнеков, цепной передаче, а также двигателю.
- Внимательно осмотрите снегоуборочную машину на предмет повреждений, все органы управления должны быть в исправном состоянии.
- Проверьте топливный шланг, пробки заливных горловин, масляный картер и топливный бак на предмет утечки, в случае обнаружения немедленно устраните до начала работы.
- Проверьте уровень масла в двигателе и долейте при необходимости. Используйте соответствующее моторное масло с соответствующей вязкостью. Производите замену масла на прогретом двигателе (см. раздел Техническое обслуживание).
- Проверьте наличие консистентной смазки на цепном приводе верхнего шнека. Используйте соответствующую смазку. Своевременно производите замену (см. раздел Техническое обслуживание).
- Проверьте уровень моторного топлива и долейте при необходимости. Используйте чистое топливо с октановым числом не ниже 92. Использование загрязненного топлива может привести к повреждению топливной системы.
- Проверьте крепления всех болтовых соединений, при необходимости произведите затяжку.

## 7. ЗАПУСК И ОСТАНОВКА

**Двигатель не заполнен маслом, перед запуском обязательно заполните его маслом соответствующей марки, согласно пункта 5 настоящей Инструкции.**

**ВНИМАНИЕ: Несоответствие рекомендуемым производителем двигателей маслам, а также недостаточность или отсутствие масла в картере двигателя могут привести к серьезной поломке двигателя. Это является причиной отказа в предоставлении гарантии**

Заполните топливный бак. Не переполняйте. Используйте чистый, свежий, неэтилированный бензин с октановым числом не ниже 92. (Использование бензина, содержащего свинец, увеличивает количество смолистых отложений и сокращает срок службы двигателя). Не смешивайте масло с бензином. Рекомендуем приобретать топливо из того расчета, что оно будет израсходовано в течение 30 дней.

## ЗАПУСК И ОСТАНОВКА

### ЗАПУСК ДВИГАТЕЛЯ РУЧНЫМ СТАРТЕРОМ

- Переместите рукоять топливного клапана в положение ON (ВКЛ).

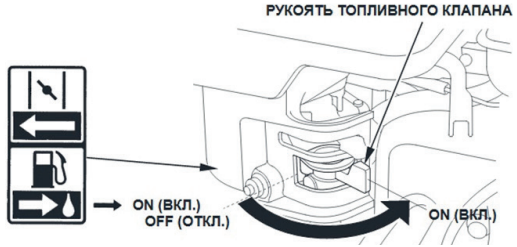


- Для запуска холодного двигателя передвиньте рычаг воздушной заслонки в положение CLOSED (ЗАКРЫТО).
- Для повторного запуска горячего двигателя оставьте рычаг воздушной заслонки в положении OPEN (ОТКРЫТО)

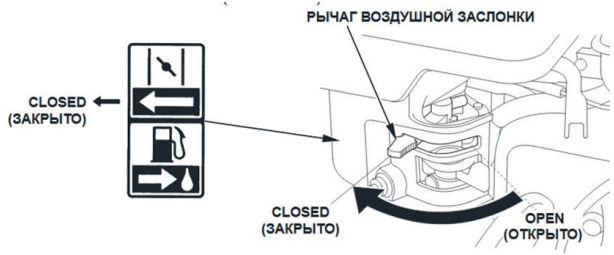


- Сдвиньте рычаг газа на двигателе от положения MIN (МИН), приблизительно на 1/3 хода в направлении положения MAX (МАКС).

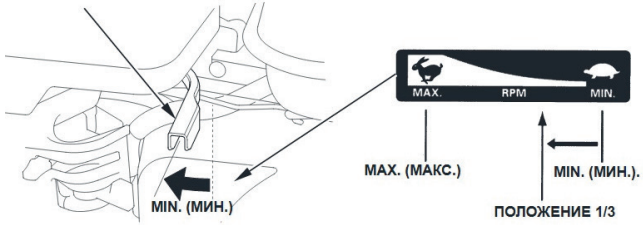


- Переведите выключатель на двигателе в положение ON (ВКЛ).
- Потяните ручку пускового шнура стартера, пока не почувствуется значительное сопротивление, после этого верните в первоначальное положение, а затем потяните рукоятку энергично, двигатель заведется.

Не рекомендуется вытягивать шнур стартера максимально (на всю длину), а также резко отпускать его при повторной попытке завести двигатель. Удерживая рукоятку, плавно верните его в исходное положение.

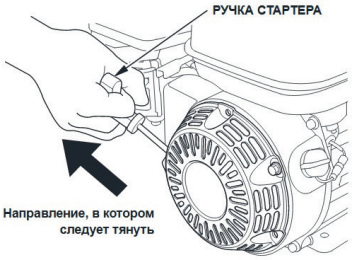


- После того, как двигатель заведется и немного поработает, переведите рычаг воздушной заслонки в положение OPEN (ОТКРЫТО), и прогрейте двигатель на минимальных оборотах в течение 3-5 минут.

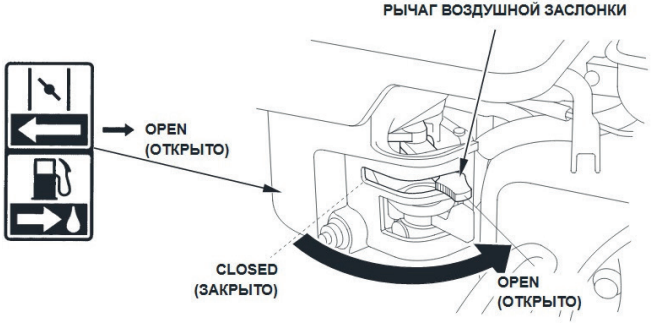


**ЗАПУСК ДВИГАТЕЛЯ МОДЕЛИ ЭЛЕКТРОСТАРТЕРОМ**

Электрический стартер имеет трехжильный шнур питания и штепсель; он предназначен для работы при значении напряжения в 220 вольт.

**ВНИМАНИЕ: Запрещается использовать электрический стартер в случае, если значение напряжения сети отличается от указанного на электрическом стартере.**

Убедитесь, что кран отключения подачи топлива находится в положении «OPEN» (ОТКРЫТО).

- Переместите рычаг воздушной заслонки в положение «CLOSED» (ЗАКРЫТО).
- Нажмите на устройство подачи топлива 2 или 3 раза. Если температура окружающей среды не превышает -10°C, то может потребоваться дополнительная подача топлива.

  Если температура окружающей среды более -10°C, то подача топлива не требуется.

  Чрезмерная подача топлива может привести к переобогащению топливовоздушной смеси двигателя, препятствуя его запуску. В случае переобогащения топливовоздушной смеси двигателя подождите несколько минут, прежде чем попытаться запустить двигатель, и не используйте устройство подачи топлива.
- Подключите штепсель от электрического стартера к сети

## ЗАПУСК И ОСТАНОВКА

переменного тока 220 вольт, с обязательным наличием заземления.

- Удерживайте кнопку стартера до тех пор, пока двигатель не запустится.

**ВНИМАНИЕ!**

**Во избежание повреждений электрического стартера длительность его непрерывной работы не должна превышать 5 секунд при каждой попытке запуска двигателя. Интервал между попытками не менее 10 секунд.**

- После того, как двигатель запустился, отпустите кнопку стартера и медленно переведите рычаг воздушной заслонки в положение «OPEN» (ОТКРЫТО).
- Отсоедините удлинительный шнур сначала от сети, затем от двигателя.

### ОСТАНОВКА

**ВНИМАНИЕ: в экстренных случаях для остановки двигателя просто поверните выключатель в положение OFF - ВЫКЛ.**

В обычных условиях применяйте следующий порядок:

- Переведите рычаг газа на двигателе в положение MIN (МИН), дайте двигателю поработать на холостых оборотах 1-2 минуты.

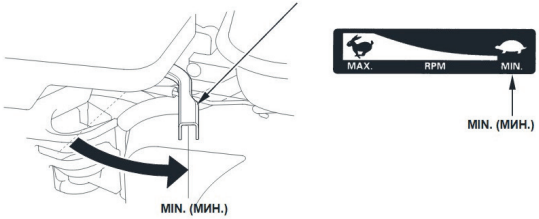


- Поверните выключатель на двигателе в положение OFF (ВЫКЛ)
- Переместите рукоять топливного клапана в положение OFF (ВЫКЛ)

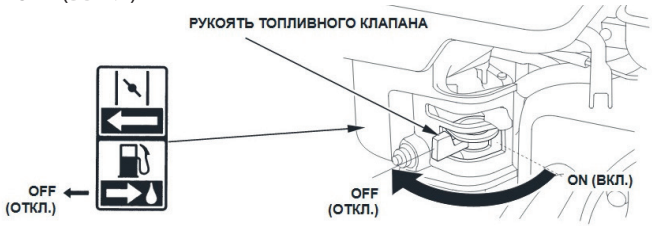


В процессе использования в холодную погоду некоторые органы управления и движущиеся части могут обледенеть. Не прикладывайте чрезмерную силу при попытке эксплуатации обледеневших органов управления. При возникновении трудностей при работе с каким-либо органом управления или деталью запустите двигатель и оставьте его включенным на несколько минут прогреваться.

## 8. СБОРКА И ПОРЯДОК РАБОТЫ

Перед началом эксплуатации на снегоуборочную машину необходимо установить некоторые детали, которые для удобства транспортировки отсоединены и находятся в этой же коробке.

**ПРИМЕЧАНИЕ: Ссылки на правую, левую, переднюю и заднюю часть снегоуборочной машины предполагают нахождение пользователя (оператора) непосредственно за рычагами управления, если иное не предусмотрено в руководстве.**

**8.1** Распакуйте снегоуборочную машину. Коробку от снегоуборочной машины сохраняйте на весь срок службы аппарата для длительного хранения или транспортировки изделия. Аккуратно извлеките снегоуборочную машину из коробки, не повредите тросы привода. Извлеките все доступные незакрепленные детали и части картона из упаковки.

**8.2** Колеса установлены на снегоуборочную машину, но не закреплены, закрепите колеса с помощью шплинтов с пружинными фиксаторами. Проверьте давление в шинах. Давление должно быть в пределах 1.0 – 1.2 Бар. При необходимости снизьте или поднимите давление до указанного.

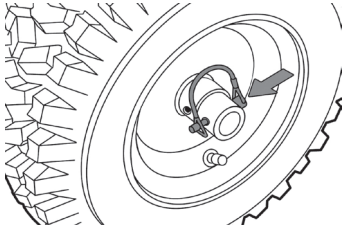

**ВНИМАНИЕ! Всегда поддерживайте одинаковое давление в шинах. При неодинаковом давлении машина не будет двигаться по прямой траектории и скребок будет продвигаться неравномерно.**

**8.3** Установите ручку рулевой скобы и закрепите её болтами М8*35 с изогнутыми шайбами и гайками М8 на нижней части снегоуборочной машины.

**8.4** Достаньте из коробки снегоотводящий желоб, нанесите смазку PATRIOT Arsenal AR-417 на шестерни поворотного механизма. Установите его на снегоуборщик и закрепите на корпусе снегоотбрасывателя двумя болтами М8*30.

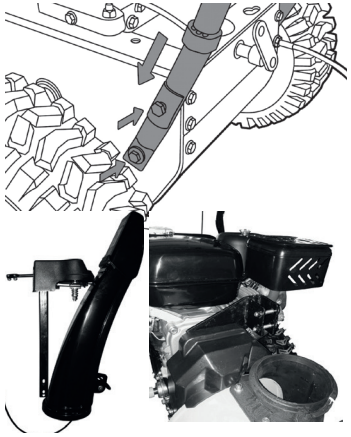

Вставьте рукоятку поворота жёлоба в отверстие в щите панели управления, совместите отверстия в рукоятке с осью, поворотного механизма и закрепите рукоятку при помощи двух болтов М6*10. Поворот желоба должен осуществляться с помощью поворотной рукоятки без существенных усилий.

Закрепите рубашку троса привода дефлектора выброса снега на кронштейне, расположенном под панелью управления. Закрепите трос на кулисе рычага управления дефлектором, при помощи шайбы М6 и пружинного шплинта.

**8.5** Установите штаги переключения передач.

- На панели приборов установите рычаг выбора передач на вторую заднюю скорость
- Подсоедините штангу к кронштейну привода передач в нижней части снегоуборочной машины и зашплинтуйте ее.

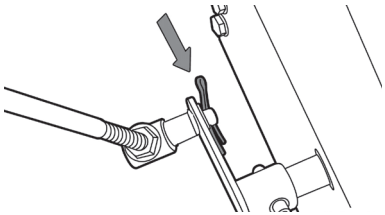

**8.6** Установка тросиков включения шнеков и привода колес.

- Тросики закреплены на рукоятках управления, для удобства установки отсоедините шплинты на рукоятках управления, закрепите тросики в нижней части снегоуборочной машины и снова зашплинтуйте на рукоятках управления.
- Убедитесь, что тросики установлены правильно в роликовые направляющие и крюки тросиков вставлены в рычаги сцепления привода колёс и привода шнека.
- Длина тросиков отрегулирована на предприятии изготовителе. Но в случае, если регулировка сбилась, отрегулируйте на заведенном мотоблоке согласно пункта 9.2.

## 9. МЕХАНИЗМЫ УПРАВЛЕНИЯ И ПОРЯДОК РАБОТЫ

### 9.1 Рычаг переключения передач

Для рычага переключения передач имеется 8 положений: 6 передних передач и 2 задних. Для переключения передач следует переместить рычаг в необходимое положение. Рычаг фиксируется в пазу при каждом переключении передачи.

**ВНИМАНИЕ! Переключение передач производите только при полной остановке снегоуборочной машины. Производить переключение передач на ходу запрещено, это может привести к повреждению трансмиссии, что является не гарантийным случаем.**

Для расчистки тяжелого снега используйте более низкую передачу, а для расчистки легкого снега и перемещения снегоуборочной машины – более высокую передачу.

До полного ознакомления с управлением и приобретения необходимых навыков использования рекомендуется выполнять работу на низких передачах.

В случае замедления двигателя под нагрузкой или пробуксовки колес переключите на более низкую передачу, также для предотвращения пробуксовки колес возможно использование цепей. Приобретайте только оригинальные цепи Патриот артикул:

Если ковш снегоуборочной машины съезжает набок или приподнимается вверх, переключите на более низкую передачу.

### 9.2 Рычаг муфты привода колёс

**ВНИМАНИЕ! Никогда не держите рычаг нажатым во время переключения скоростей. В противном случае снегоочиститель может быть поврежден.**

Нажмите на рычаг муфты по направлению к ручке управления, чтобы задействовать привод колеса. Для отключения привода отпустите рычаг.

Если привод снегоуборщика периодически отключается во время работы, или он продолжает работать после отпускания рычага муфты привода, то перед эксплуатацией машины следует отрегулировать муфту привода.

### 9.3 Рычаг муфты привода шнека

Нажмите на рычаг муфты шнека по направлению к ручке управления, чтобы задействовать шнек и начать расчистку снега. Для отключения шнека отпустите рычаг.

Если рычаг муфты шнека или муфты привода отпущен и находится в выключенном положении, то тросики должны быть свободными, но без провисания.

Шнек должен останавливаться в течение 5 секунд после отпускания рычага привода шнека. Если муфта шнека включается или выключается неправильно, то перед эксплуатацией машины следует отрегулировать натяжку тросов.

**ВНИМАНИЕ! Чтобы двигатель на вашей снегоуборочной машине служил долго, никогда не нажимайте одновременно рычаг привода колес и рычаг привода шнеков, так как в этом случае создается пиковая нагрузка на двигатель.**

Регулировку привода шнеков и привода колес производите следующим образом:

- Ослабьте контргайки на стяжных регулировочных муфтах тросиков.
- Поворачивайте стяжную регулировочную муфту по часовой стрелке, чтобы увеличить натяжение тросика и против часовой стрелки, чтобы ослабить натяжение. Тросики должны быть свободны, но не провисать.
- Снова затяните контргайки.

### 9.4 Подрезной нож и полозья

Подрезной нож увеличивает контакт с расчищаемой поверхностью. Он также предотвращает повреждения кожуха в нормальных условиях эксплуатации.

Полозья, расположенные на каждой стороне кожуха шнека, регулируют расстояние между подрезным ножом и землей. Одинаково отрегулируйте полозья так, чтобы подрезной нож находился на одном уровне с землей. Установите полозья в зависимости от вида поверхности.

Для расчистки снега в нормальных условиях, таких как дорога или тротуар с дорожным покрытием, установите полозья в верхнее положение, чтобы обеспечить зазор 5 мм между подрезным ножом и землей.

Если очищаемая поверхность неровная, например, гравийная дорога, используйте среднее или нижнее положение. Не рекомендуется эксплуатировать снегоочиститель на гравийных дорогах, т. к. гравий может легко попасть в крыльчатку и быть отброшенным ею, став при этом причиной травм или повреждений снегоочистителя и находящихся рядом людей и животных, а также различной собственности. В случае эксплуатации снегоочистителя на гравийной дороге примите дополнительные меры предосторожности.

Во избежание преждевременного износа подрезного ножа или повреждения кожуха шнека следует всегда производить регулировку полозьев после регулировки ножа.

## МЕХАНИЗМЫ УПРАВЛЕНИЯ И ПОРЯДОК РАБОТЫ

Для регулировки полозьев:

- Ослабьте четыре шестигранные гайки (по две с каждой стороны) и болты с квадратным подголовком. Переместите полозья в нужное положение.
- Убедитесь, что вся нижняя поверхность полоза параллельна земле, чтобы избежать неравномерного износа полозьев.
- Надежно затяните гайки и болты.

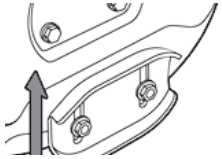

**ВНИМАНИЕ! При слишком большом износе подрезного ножа может быть поврежден кожух шнека.**

Подрезной нож и полозья имеют по две рабочей поверхности, когда одна сторона изнашивается, их можно повернуть на 180°.

### 9.5 Предохранительные штифты

Шнеки крепятся к валу с помощью предохранительных (срезных) штифтов со шплинтами или гайками. В случае столкновения шнека с посторонним предметом или ледяным затором, штифты могут срезаться, предотвращая повреждения других частей снегоуборочной машины. Если шнеки в момент включения не поворачиваются, то следует проверить, не срезаны ли штифты. При необходимости замените предохранительные штифты.

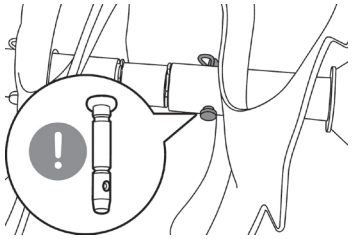

**ВНИМАНИЕ! Используйте только оригинальные предохранительные штифты, поставляемые вместе со снегоуборочной машиной.**

### 9.6 Приспособление для очистки желоба

Запрещается чистить забившийся желоб руками. Перед проведением очистки остановите двигатель и оставайтесь за рукоятками до тех пор, пока все движущиеся части не остановятся.

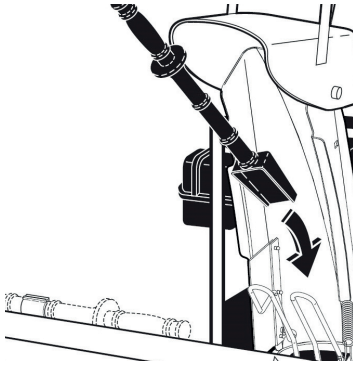

Приспособление для очистки желоба для удобства закреплено на верхней части кожуха шнека с помощью крепежного зажима. Если во время работы желоб для выброса снега забился снегом и льдом, то для безопасной очистки желоба следует выполнить следующие действия:

- Отпустите рычаг муфты шнека и остановите двигатель.

- Снимите приспособление для очистки желоба с зажима на верхней стороне кожуха шнека.
- Крепко зажмите приспособление за рукоятку и протолкните его вращающими движениями в желоб для выброса снега, чтобы расчистить затор.
- Снова закрепите приспособление для очистки с помощью крепежного зажима на верхней стороне кожуха шнека.
- Убедитесь, что желоб для выброса снега установлен в безопасном направлении (в направлении выброса снега отсутствуют транспортные средства, здания, люди или другие объекты). Запустите двигатель. Находясь на месте оператора (за снегоочистителем), на несколько секунд задействуйте управление шнеком для того, чтобы очистить корпус шнека и желоб для выброса снега от оставшегося снега и льда.

**9.7 Фары и подогрев рукояток для модели 999EKX**

Фары обеспечивают дополнительную безопасность в условиях плохой видимости. Подогрев рукояток повышают комфорт во время уборки снега.

Для подключения фар и подогрева рукояток необходимо сделать следующее:

- Смонтировать проводку при помощи двух нейлоновых стяжек.
- Подсоединить штекер проводки фар и рукояток к штекеру двигателя, запустите двигатель.
- Переведите клавиши включения в положение включено.

Для снижения нагрузки на двигатель и увеличении его ресурса работы, рекомендуется запускать двигатель при выключенных фарах и подогреве рукояток.

## 10. ТЕХНИЧЕСКОЕ ОБСЛУЖИВАНИЕ

### 10.1 План технического обслуживания

Снегоуборочная машина предназначена для продолжительной работы. При этом необходимо регулярное техническое обслуживание. Всегда используйте только оригинальные запасные части и рекомендованные смазочные материалы и топливо. Использование неоригинальных запасных частей может привести к аннулированию гарантии.

Перед началом технического обслуживания заглушите двигатель и отсоедините провод от свечи зажигания. Всегда устанавливайте снегоуборочную машину на ровной поверхности, чтобы обеспечить точный уровень масла. Используйте только рекомендуемые масла.

**Ежедневное обслуживание:**

- Очистите желоб, шнек и корпус шнека;
- Проверьте воздушный фильтр и очистить его при необходимости;
- Проверьте уровень масла в двигателе;
- Проверьте крепление винтов и гаек и затянуть их при необходимости;
- Проверьте наличие смазки на приводной цепи верхнего шнека.

## ТЕХНИЧЕСКОЕ ОБСЛУЖИВАНИЕ

**Через первые 20 часов работы:**

- Проверьте и отрегулируйте натяжение тросиков привода шнека и муфты привода колес;
- Замените масло в двигателе.

**Через каждые 50 часов работы:**

- Проверьте и отрегулируйте натяжение тросиков привода шнека и муфты привода колес;
- Проверьте воздушный фильтр и очистите его при необходимости;
- Замените масло в двигателе;
- Проверьте свечу зажигания;
- Очистите топливный отстойник;
- Проверьте давление в шинах (при необходимости, установите требуемое)
  Периодическое техническое обслуживание машины должно осуществляться квалифицированным персоналом уполномоченных ремонтных мастерских с использованием только ригинальных запасных частей. Это гарантирует безопасную работу машины.

**10.2 Обслуживание свечи зажигания**

Рекомендуемые свечи зажигания: A7RTC

Рекомендуемые свечи зажигания обеспечивают правильный тепловой режим для рабочих температур двигателя. Неподходящая свеча зажигания может быть причиной повреждения двигателя.

Для нормальной работы свечи зажигания должен быть установлен правильный зазор, на контактах свечи не должно быть отложений.

- Отсоедините колпачок свечи зажигания и удалите грязь вокруг свечи.
- Выверните свечу зажигания при помощи 13/16-дюймового свечного ключа.
- Проверьте свечу зажигания. Замените свечу, если она повреждена, если уплотнительная шайба в плохом состоянии или изношен электрод.
- Измерьте зазор между электродами свечи при помощи щупа. При необходимости откорректируйте зазор, осторожно подгибая боковой электрод. Зазор должен быть равен: 0,6- 0,8 мм.
- Аккуратно установите свечу на место, завинчивая рукой, чтобы исключить перекос.
- После того, как свеча встала на место, затяните ее 13/16-дюймовым свечным ключом до сжатия уплотнительной шайбы.
- При установке новой свечи зажигания затяните ее еще на полоборота, когда она встала на место, чтобы сжать уплотнительную шайбу.
- При повторной установке оригинальной свечи зажигания затяните её на 1/8 - 1/4 оборота после того, как свеча встала на место, чтобы сжать уплотнительную шайбу. Неплотно установленная свеча может привести к перегреву двигателя и его повреждению. Чрезмерная затяжка свечи зажигания может привести к повреждению резьбы в головке цилиндров.

- Наденьте колпачок свечи зажигания на свечу.

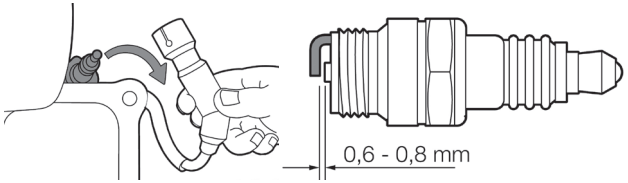


**10.3 Замена масла в двигателе**

**ВНИМАНИЕ! Ваша снегоуборочная машина поставляется с незаправленным маслом двигателем. Проверяйте уровень масла перед каждым использованием**

**В целях защиты окружающей среды поместите контейнер под двигатель для сбора отработанного масла. Утилизацию производите в соответствии с природоохранным законодательством своего региона.**

- Установите снегоуборочную машину на ровной и плоской поверхности;
- Отвинтите заливную и сливную масляные пробки;
- Наклоните снегоуборочную машину и слейте масло в приготовленную емкость;
- Заверните сливную масляную пробку;
- Залейте рекомендуемое масло. Заправка осуществляется только в вертикальном положении;

- 

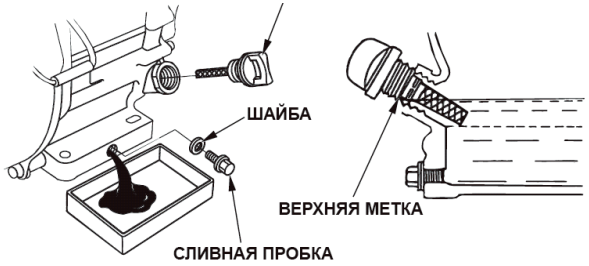


**10.4 Отключение верхнего шнека**

Если во время эксплуатации снегоуборочной машины необходимо отключить вращение верхнего шнека, то для этого необходимо снять приводную цепь. Приводная цепь снимается следующим образом:

**а)** прокрутите шнек снегоуборщика до выхода замка цепи в удобное положение;

**б)** при помощи отвертки отстегните замок и разберите цепь.

**с)** установку цепи производите в обратном порядке.

**ВНИМАНИЕ! Необходимо производить смазку цепи перед каждым использованием.**

## ХРАНЕНИЕ И СРОК ГОДНОСТИ

### 11. СРОК СЛУЖБЫ И УТИЛИЗАЦИЯ.

При выполнении всех требований настоящей инструкции по эксплуатации срок службы изделия составляет 5 лет. По окончании срока службы не выбрасывайте технику в бытовые отходы! Отслужившая срок снегоуборочная машина должна утилизироваться в соответствии с Вашими региональными нормативными актами по утилизации техники и оборудования.

**Критерии предельных состояний**

- Необходимо следить за состоянием тросиков привода шнеков и муфты привода колес.
- При поломке элементов шнека необходимо произвести их замену.
- При обнаружении проскальзывания или деформации приводных ремней необходимо произвести их замену.
- При обнаружении потеков масла или смазки густой консистенции на элементах редуктора необходимо обратиться в авторизированный сервисный центр для устранения причины подтеков.

**Критерии критических состояний**

- В случае возникновения постороннего шума в двигателе, немедленно заглушите двигатель и обратитесь в авторизованный сервисный центр для ремонта.
- В случае возникновения постороннего шума в редукторе, немедленно остановите снегоуборочную машину и обратитесь в авторизованный сервисный центр.
- В случае разрушения резинового диска вариатора (фрикционного кольца) необходимо обратиться в авторизованный сервисный центр.

### 12. ХРАНЕНИЕ И СРОК ГОДНОСТИ

Снегоуборочную машину необходимо хранить в помещении с естественной вентиляцией. Категория условий хранения 2 (с) по ГОСТ 15150. Не допускается переворачивать, класть набок и наклонять более чем на 20 градусов от горизонтали, а также хранить в одном помещении с химически активными веществами.

При длительном хранении необходимо произвести консервацию:

- Промойте и протрите насухо все окрашенные поверхности. Неокрашенные металлические поверхности необходимо протереть керосином и смазать техническим вазелином;
- Слейте бензин из топливного бака, удалите топливо из поплавковой камеры карбюратора путем слива топлива из сливной пробки.
- Выкрутите свечу зажигания и налейте 5-10 мл моторного масла в цилиндр. Проверните несколько раз стартер, чтобы масло растеклось по внутренней поверхности цилиндра.
- Потяните рукоятку стартера до появления сопротивления. При этом клапаны закроются, что защитит двигатель от внутренней коррозии.

При выполнении требований хранения и консервации срок годности снегоуборочной машины не ограничен.

## 13. ТРАНСПОРТИРОВКА

Транспортировать продукцию можно любым видом закрытого транспорта в упаковке производителя или без нее, с предохранением изделия от механических повреждений, атмосферных осадков, воздействия химически-активных веществ и обязательным соблюдением мер предосторожности при перевозке хрупких грузов, что соответствует условиям перевозки 8 по ГОСТ 15150-89.

**ВНИМАНИЕ! Необходимо соблюдать особую осторожность при погрузке или разгрузке снегоуборочной машины.**

**Используйте соответствующее подъемное оборудование и технику.**

Убедитесь, что вблизи снегоуборочной машины нет людей, которые не задействованы в погрузочно-разгрузочных работах.

При транспортировке поднимайте снегоуборочную машину на достаточную высоту.

Используйте для крепления специальную скобу и руль.

Закрепите снегоуборочную машину на транспортном средстве во избежание опрокидывания.

**ВНИМАНИЕ! Запрещается транспортировать снегоуборочную машину при наклоне более 20 градусов от горизонтали.**

## ВОЗМОЖНЫЕ НЕИСПРАВНОСТИ И МЕТОДЫ ИХ УСТРАНЕНИЯ

### 14. ВОЗМОЖНЫЕ НЕИСПРАВНОСТИ И МЕТОДЫ ИХ УСТРАНЕНИЯ

| Проблема | Возможные причины | Способы устранения |
|---|---|---|
| **1.** Двигатель не запускается. | **A.** Нет подачи топлива.<br>**B.** Двигатель выключен.<br>**C.** Загрязнена свеча зажигания.<br>**D.** Двигатель холодный.<br>**E.** Чрезмерное количество топлива в камере сгорания. | **A.** Заполните топливный бак и откройте топливный кран.<br>**B.** Включите двигатель.<br>**C.** Очистите свечу, проверьте и отрегулируйте зазор на электроде.<br>**D.** Закройте дроссельную заслонку.<br>**E.** Откройте дроссельную заслонку и прокрутите несколько раз стартер. |
| **2.** Двигатель работает, снегоуборщик не двигается, колеса не вращаются. | **A.** Частота вращения двигателя слишком мала.<br>**B.** Натяжение ремня привода прослаблено.<br>**C.** Воздушный фильтр заблокирован.<br>**D.** Не включается передача. | **A.** Установите дроссель скорости на максимум.<br>**B.** Произведите натяжение ремня.<br>**C.** Очистите или замените воздушный фильтр.<br>**D.** Проведите ремонт в специализированном сервисном центре |
| **3.** Электрический стартер не вращается | **A.** Удлинительный шнур не подсоединен.<br>**B.** Удлинительный шнур изношен, окислился или поврежден.<br>**C.** На сетевую розетку не подается напряжение. | **A.** Подсоедините удлинительный шнур к сетевой розетке и/или машине.<br>**B.** Замените удлинительный шнур.<br>**C.** Выполните ремонт сетевой розетки с помощью компетентного электрика. |
| **4.** Двигатель перегревается | Карбюратор не отрегулирован правильно. | Обратитесь в официальный центр технического обслуживания. |
| **5.** Чрезмерная вибрация | Не затянуты или повреждены детали снегоуборочной машины. | Затяните все крепления или замените поврежденные детали. |

## 15. РАСШИФРОВКА СЕРИЙНОГО НОМЕРА ИЗДЕЛИЯ

## КОМПЛЕКТ ПОСТАВКИ / СВИДЕТЕЛЬСТВО О ПРИЕМКЕ

### 16. КОМПЛЕКТ ПОСТАВКИ

| | Сибирь 999 КХ | Сибирь 997 ЕКХ |
|---|---|---|
| Инструкция по эксплуатации | 1 шт. | 1 шт. |
| Снегоуборочная машина | 1 шт. | 1 шт. |
| Рулевая скоба сборе | 1 шт. | 1 шт. |
| Желоб снегоотбрасывателя | 1 шт. | 1 шт. |
| Шплинт крепления колес | 2 шт. | 2 шт. |
| Болт М8*35 | 4 шт. | 4 шт. |
| Гайка М8 | 4 шт. | 4 шт. |
| Изогнутая шайба | 4 шт. | 4 шт. |
| Болт М8*30 | 2 шт. | 2 шт. |
| Болт М6*10 | 2 шт. | 2 шт. |
| Шплинт пружинный | 1 шт. | 1 шт. |
| Шайба М6 | 1 шт. | 1 шт. |

### 17. СВИДЕТЕЛЬСТВО О ПРИЕМКЕ

Снегоуборочная машина соответствует техническим условиям ТУ 28.92.30-004-26685107-2018

Двигатель № _____

Серийный № _____

Дата выпуска _____

ОТК _____

ПАТРИОТ

# ГАРАНТИЙНЫЙ ТАЛОН / КЕПІЛДІК ТАЛОНЫ

Гарантийный талон является документом, дающим право на гарантийное обслуживание приобретенного инструмента. Гарантия покрывает расходы только на работу и запасные части. Стоимость почтовых отправлений, страховки и отгрузки изделий для ремонта не входит в гарантийные обязательства. В случае утери гарантийного талона, владелец лишается права на гарантийное обслуживание.

№ _____

ИЗДЕЛИЕ / ҚҰРАЛ: _____

МОДЕЛЬ / МОДЕЛІ: _____

ЗАВОДСКОЙ № / ҚҰРАЛ №: _____

ДАТА ПРОДАЖИ / САТУ КҮНІ: _____

ТОРГОВАЯ ОРГАНИЗАЦИЯ / САУДА ҰЙЫМЫ: _____

_____

ПОДПИСЬ ПРОДАВЦА / САТУШЫНЫҢ ҚОЛЫ: _____

С правилами эксплуатации и условиями гарантии ознакомлен.
Претензии к комплектации и внешнему виду не имею.
Изготовитель оставляет за собой право на внесение изменений в конструкцию, дизайн и комплектацию.

Кепілдік шарттары және кепілдікті қызмет көрсетумен таныстым және келістім.
Құрал жарамды және толығымен жинақталған күйде қабылданған. Сыртқы көрінісіне наразылық білдірмеймін..

ПОДПИСЬ ПОКУПАТЕЛЯ / САТЫП АЛУШЫ ҚОЛЫ: _____

Без штампа или печати торговой организации гарантийный талон не действителен!
Сауда ұйымының мөрі немесе мөрі жоқ болса, кепілдік картасы жарамсыз!

ШТАМП ТОРГОВОЙ ОРГАНИЗАЦИИ
БАСЫП ШЫҒАРУ ҮШІН ОРЫН

ПАТРИОТ

# ГАРАНТИЙНЫЕ ОБЯЗАТЕЛЬСТВА / КЕПІЛДЕМЕ МІНДЕТТЕМЕЛЕРІ

1. Гарантийный срок эксплуатации бензинового, электрического и аккумуляторного инструмента PATRIOT кроме продукции в п.2 и п.3 (без аксессуаров и принадлежностей) составляет **24 (двадцать четыре) месяца** со дня продажи розничной сетью.
2. Гарантийный срок эксплуатации бензиновых генераторов PATRIOT серии GP (кроме моделей GP 910 и GP 1510 и генераторов инверторного типа) составляет **36 (тридцать шесть) месяцев** или 500 моточасов работы со дня продажи розничной сетью.
3. Гарантийный срок эксплуатации инструмента составляет **12 (двенадцать) месяцев** со дня продажи розничной сетью для бензинового, электрического и аккумуляторного инструмента торговой марки PATRIOT серии THE ONE, MAXPOWER, MAXWELDER, триммеров электрических PATRIOT с нижним расположением двигателя, насосов PATRIOT.

   Если изделие, предназначенное для бытовых (непрофессиональных) нужд, эксплуатировалось в коммерческих целях (профессионально), срок гарантии составляет **1 (один) месяц** со дня продажи. Дефекты сборки инструмента, допущенные по вине изготовителя, устраняются бесплатно в течение **45 (сорока пяти) дней** со дня предоставления потребителем требований об устранении недостатков изделия, после проведения диагностики изделия техническим центром.

**ГАРАНТИЙНЫЙ РЕМОНТ ОСУЩЕСТВЛЯЕТСЯ ПРИ СОБЛЮДЕНИИ СЛЕДУЮЩИХ УСЛОВИЙ:**

1. Наличие товарного или кассового чека и гарантийного талона с указанием заводского (серийного) номера инструмента, даты продажи, подписи покупателя, штампа торгового предприятия.
2. Предоставление неисправного инструмента в чистом виде.
3. Гарантийный ремонт производится только в течение срока, указанного в данном гарантийном талоне.

**ГАРАНТИЙНОЕ ОБСЛУЖИВАНИЕ НЕ ПРЕДОСТАВЛЯЕТСЯ:**

1. При неправильном и нечетком заполнении гарантийного талона;
2. На инструмент, у которого неразборчив или изменен серийный номер;
3. На последствия самостоятельного ремонта, разборки, чистки и смазки инструмента в гарантийный период (не требуемые по инструкции эксплуатации), о чем свидетельствуют, например, заломы на шлицевых частях крепежа корпусных деталей;
4. На замену изношенного или поврежденного режущего оборудования;
5. На неисправности, возникшие в результате несообщения о первоначальной неисправности;
6. На инструмент, который эксплуатировался с нарушениями инструкции по эксплуатации или не по назначению;
7. На повреждения, дефекты, вызванные внешними механическими воздействиями, воздействием агрессивных средств и высоких температур или иных внешних факторов, таких как дождь, снег, повышенная влажность и др.;
8. На неисправности, вызванные попаданием в инструмент инородных тел, небрежным или плохим уходом, повлекшим за собой выход из строя инструмента;
9. На неисправности, возникшие вследствие перегрузки, повлекшие за собой выход из строя двигатель, трансформатора или других узлов и деталей, а также вследствие несоответствия параметров электросети номинальному напряжению;
10. На неисправности, вызванные использованием некачественного бензина и топливной смеси, что ведет к выходу из строя цилиндро-поршневой группы;
11. На неисправности, вызванные использованием неоригинальных запасных частей и принадлежностей;
12. В случае использования моторного масла, не соответствующего квалификации, которое вызывает повреждение двигателя, уплотнительных колец, топливопроводов или топливного бака;
13. На дефекты и повреждения, возникшие в результате применения неправильно приготовленной топливной смеси;
14. На недостатки изделий, возникшие вследствие эксплуатации с неустраненными иными недостатками;
15. На недостатки изделий, возникшие вследствие технического обслуживания и внесения конструктивных изменений **лицами, организациями, не являющимися авторизованными сервисными центрами;**
16. На неисправности, вызванные работой на тормозе цепи, что приводит к оплавлению корпуса;
17. На естественный износ изделия и комплектующих в результате интенсивного использования;
18. На такие виды работ, как регулировка, чистка, смазка, замена расходных материалов, а также периодическое обслуживание и прочий уход за изделием, оговоренным в Руководстве оператора (Инструкции по эксплуатации);
19. Предметом гарантии не является неполная комплектация изделия, которая могла быть обнаружена при продажи изделия;
20. Выход из строя деталей в результате кратковременного блокирования при работе.

1. П2 және П3 өнімдерінен бензинді, электордық және аккумлятордық PATRIOT аспабын пайдалану кепілдік мерзімі (аккумляторлар мен аксессуарларсыз) бөлшек сауда желісінде сатылған күннен бастап **24 жиырма төрт** ай.
2. GP сериясының PATRIOT бензинді генераторларын пайдалану кепілдік мерзімі (GP 910 және GP1510 моделдерінен тыс) бөлшек сауда желісінде сатылған күннен бастап **36 отыз алты ай** немесе 500 сағат жұмыс.
3. PATRIOT маркасының THE ONE, MaxPower, MaxWelder сериаларының бензинді, электордық және аккумлятордық асбаптарды, төменгі қозғалтқышы бар Patriot электр триммерлерін, Patriot сорғыларының пайдалану кепілдік мерзімі бөлшек сауда желісінде сатылған күннен бастап **12 он екі ай.**

   Егер ішкі (Кәсіби емес) қажеттіліктерге арналған өнім коммерциялық мақсатта (кәсіби түрде) қолданылса, кепілдік мерзімі сатылған күннен бастап **бір ай.** Өндірушінің кінәсінен жасалған аспапты құрастырудағы кемшіліктер, техникалық орталық диагноз қойғаннан кейін, өнімде ақауларды жоюға қатысты тұтынушы талаптарын берген күннен бастап 45 күн ішінде тегін жасалады.

**КЕПІЛДІК ЖӨНДЕУ ЖҰМЫСТАРЫ КЕЛЕСІ ЖАҒДАЙЛАРДА ЖҮЗЕГЕ АСЫРЫЛАДЫ:**

1. Тауар немесе кассалық түбіртек және құралдың зауыттық (сериялық) нөмірлері, сату күні, тұтынушы қолы, сауда компаниясының мері қойылған кепілдік талонның болуы;
2. Ақаулы аспапты таза түрде беру;
3. Кепілдікті жөндеу тек осы кепілдік картасында көрсетілген мерзімде жүзеге асырылады.

**КЕПІЛДІК ҚЫЗМЕТІ ҚАРАСТЫРЫЛМАҒАН ЖАҒДАЙЛАР:**

1. Кепілдік картасының дұрыс емес немесе анық емес толтырылуы;
2. Сериялық нөмірі түсініксіз немесе өзгертілген құрал;
3. Кепілдеме мерзімінде құралды өз бетімен

   а. жөндеу, бөлшектеу, тазалау және майлаудың салдары (пайдалану нұсқауларында талап етілмеген жағдайда), мысалы, корпустық бөліктерінің бекітілген бөліктеріндегі сынықтар;
4. Тозған немесе зақымдалған кесетін жабдықты ауыстыру;
5. Бастапқы ақаулық туралы хабарламауынан туындаған ақаулар;
6. Қолдану нұсқауын бұзу немесе басқа мақсаттарда қолданылған аспап;
7. Сыртқы механикалық, жемір заттектер ықпалынан және жоғары температура немесе жаңбыр, қар, жоғары ылғалдылық және басқа да сыртқы факторлардан туындаған зақымдар,ақаулар;
8. Бөтен заттың түсуінен туындаған ақаулар, немқұрайлы немесе нашар күтім нәтижесінде аспаптың бұзылуы;
9. Шамадан артық тиеу нәтижесінде пайда болған ақаулар себебінен қозғалтқыштың, трансформатордың немесе басқа құрамдас бөліктердің және бөлшектердің бұзылуы, сондай-ақ номиналды кернеуге электр желісі параметрлерінің сәйкес келмеуінің салдары;
10. Цилиндрлік-поршенді топтың істен шығуына әкелетін сапасыз бензин және отын қоспасын пайдаланудан туындаған ақаулар;
11. Түпнұсқалы емес қосалқы бөлшектер мен аксессуарларды пайдаланудан туындаған ақаулар;
12. Қозғалтқышқа, сақиналарға, отын желілеріне немесе отын бағіне зақым келтіретін сапасы сай келмейтін қозғалтқыш майын пайдалану;
13. Дұрыс дайындалмаған отын қоспасынан туындаған ақаулар мен зақымдар;
14. Басқа жойылмаған ақаулармен пайдалану нәтижесінде пайда болатын өнім ақаулары;
15. Авторландырылмаған сервистік орталық тұлғаларының, ұйымдардың, техникалық қызмет көрсету және сындарлы өзгерістер енгізуі салдарынан туындаған өнімдердегі кемшіліктер;
16. Қабықтың балқуына әкелетін тізбекті тежеудегі жұмыс нәтижесінде пайда болған ақаулар;
17. Қарқынды пайдалану нәтижесінде өнімдің және компоненттердің табиғи тозуы;
18. Түзету, тазалау, майлау, шығын материалдарын ауыстыру, сондай-ақ мерзімді техникалық қызмет көрсету және оператор нұсқаулығында (пайдалану нұсқаулары) көрсетілген басқа да іс-шаралар;
19. Өнім сатылған кезде анықталуы мүмкін болған өнім құрамының кемшіліктері кепілдік нысанына кірмейді;
20. Жұмыс уақытында қысқа мерзімді блоктау нәтижесінде бөлшектердің істен шығуы.

Гарантия не распространяется на узлы и детали, являющиеся расходными, быстроизнашивающимися материалами, к которым относятся: пильная цепь и лента, пильная шина, соединительные муфты, ведущие и ведомые звездочки, болты, гайки, курки, триммерные головки, направляющие ролики, защитные кожухи, приводные ремни и шкивы, гибкие валы, крыльчатки, фланцы крепления, ножи, элементы натяжения и крепления режущих органов, резиновые амортизаторы, резиновые уплотнители, детали механизма стартера, свечи зажигания, лента тормоза цепи, воздушный и топливный фильтры, крышка бачков, включатель зажигания, рычаг воздушной заслонки, пружина сцепления, угольные щетки, червячные колеса, тросы, провод питания, кнопка включения, сопла и наконечники для полуавтоматов, сальники, резиновые прокладки и уплотнители, шланги, пистолеты, форсунки, копья, насадки, пенокомплекты, аккумуляторы и т. д.

**Кепілдікке шығыс материалдарына кіретін тез тозатын тораптар мен бөлшектер кірмейді. Олар мыналарды қамтиды: тізбек және лента, ағаш тілетін(пильный) шиналар, бірлестіру муфталары, жетекші және басқаратын жұлдыздар, бурандама, сомындар, шүріппелер, триммер бастиектері, бағыттаушы аунақшалар, қорғаныстық қаптамалар, жетекті белдіктер және тегершіктер, иілгіш білектер, қалақты аспаптар, фланецтер, бекіткіштер, пышақтар, керіліс элементтері және муше қиғыш бекіткіштері, резеңке амортизаторлары, резеңке нығыздағыштары, стартер механизмінің бөлшектері, отадырғу біптелері, тізбек тежегіш лентасы, ауа және отын сүзгілері, бак қақпағы, тұтану қосқышы, тежегіш тұтқаны, ілінісу серіппесі, көміртек щеткалары, бұрамдықты доңғалақтар, арқандар, қуат сымы, қуат түймесі, жартылай автоматтар үшін шүметкер мен ұштықтар, тығыздамалар, резеңкелі аралық қабаттар мен тығыздағыштар, құбыршектер, тапаншалар, форсункалар, найзалар, шүметкер, көбік пакеттері, акумляторлер және басқа.**

**БОЛЕЕ ПОЛНАЯ ИНФОРМАЦИЯ ПО СЕРВИСНЫМ ЦЕНТРАМ НАХОДИТСЯ НА САЙТЕ WWW.ONLYPATRIOT.COM**

# АДРЕСА СЕРВИСНЫХ ЦЕНТРОВ

ТЕЛЕФОН ЦЕНТРАЛЬНОГО СЕРВИСНОГО ЦЕНТРА

**+7 (495) 673-68-98**

**МОСКВА**

**ЦЕНТРАЛЬНЫЙ СЕРВИС**
105082, ул. Большая Почтовая д. 40, стр. 10, тел.: 8 (495) 673-68-98; 8 (495) 902-51-51 (доб. 301, 302, 321).
service@onlypatriot.com
ИП Бирюков С.В.
129626, Маломосковская, д. 22, стр. 12, тел.: 8 (495) 532-63-32.
Партнёр-5000
105118, 1-й Кирпичный пер, д. 8, тел.: 8 (495) 687-07-05, 8 (929) 627-56-60; 8 (929) 627-56-61.

**МОСКОВСКАЯ ОБЛАСТЬ**

**Московская область, Балашиха**
ИП Карпов А.С.
105523, Щелковское ш., д. 102А (территория ТК Пехорка) павильон МГ2, тел.: 8 (906) 710-27-32.
**Московская область, Долгопрудный**
ИП Ковба И.Ю.
141701, ул. Октябрьская, д. 22, к. 4, тел.: 8 (499) 394-24-66; 8 (903) 231-54-78.
**Московская область, Коломна**
ИП Гудков И.И.
140413, ул. Октябрьская, д. 88а, ТК Стройлэнд, стр. 2, пав. 32, тел.: 8 (916) 580-45-80.
ИП Чирков И.В.
140413, ул. Щуровская, д. 4а, к. 1, павильон 1, тел.: 8 (916) 509-13-84.
**Московская область, Котельники**
ООО «ВсеИнструменты.ру»
140053, Яничкин пр-д, д. 3, тел.: 8 (800) 550-37-71 (доб. 404).
**Московская область, Люберцы**
ИП Бычков М.Б.
140000, Октябрьский пр-т, д. 411, стр. 1, тел.: 8 (495) 150-32-22.
**Московская область, р.п. Михнево**
ИП Байзель Е.В.
142840, ул. Астафьевская, д. 49, тел.: 8 (985) 898-34-01.
**Московская область, Ногинск**
ИП Бахчагулян В.Б.
142402, ул. Ильича, д. 15/3, тел.: 8 (985) 166-46-27; 8 (985) 560-82-59.
ИП Мамалян Г.В.
142400, Электростальское ш., д. 25, тел.: 8 (968) 625-69-69; 8 (925) 888-33-06.
**Московская область, Озеры**
ИП Дудкин А.В.
140560, ул. Красные Озеры, д. 47, тел.: 8 (496) 702-26-84.
**Московская область, Пушкинский р-н, р.п. Лесной**
ООО «Прайм»
141231, ул. Советская, стр. 17, тел.: 8 (926) 634-05-07.
**Московская область, Раменское**
ООО «Рем и С»
140104, ул. Красноармейская, 101, тел.: 8 (495) 64-666-70; 8 (495) 64-666-79.
**Московская область, Раменский район, с. Быково**
ИП Суворов В.Н.
140153, ул. Театральная, д. 3, стр. рынок «Ярмарка на Театральной» магазин №4, тел.: 8 (926) 603-90-02.

**ОТРЫВНОЙ ТАЛОН #1** _____
*(Заполняется сервисным центром)* вписать номер гарантийного талона

Дата приема _____

Дата выдачи _____

Номер заказ-наряда _____

Мастер _____
Фамилия И. О.

Печать Сервисного Центра

**ОТРЫВНОЙ ТАЛОН #2** _____
*(Заполняется сервисным центром)* вписать номер гарантийного талона

Дата приема _____

Дата выдачи _____

Номер заказ-наряда _____

Мастер _____
Фамилия И. О.

Печать Сервисного Центра

**ОТРЫВНОЙ ТАЛОН #3** _____
*(Заполняется сервисным центром)* вписать номер гарантийного талона

Дата приема _____

Дата выдачи _____

Номер заказ-наряда _____

Мастер _____
Фамилия И. О.

Печать Сервисного Центра

ПАТРИОТ

# АДРЕСА СЕРВИСНЫХ ЦЕНТРОВ

**Сервисный центр** _____ 1

_____

**Описание дефекта** _____

_____

_____

**Сервисный центр** _____ 2

_____

**Описание дефекта** _____

_____

_____

**Сервисный центр** _____ 3

_____

**Описание дефекта** _____

_____

_____

**Московская область, Реутов**
ООО «РВК»
143966, ул. Строителей, д. 7 пом. 1, тел.: 8 (985) 364-12-08; 8 (495) 528-20-58.
ООО «Ремзавод»
143960, ул. Проспект Мира, 28А, тел.: 8 (499) 391-23-16.
**Московская область, Серпуховский район, д. Борисово**
ИП Бекренев Г.А.
142207, Данковское ш., д. 3А, тел.: 8 (4967) 76-12-80; 8 (926) 617-10-19.
**Московская область, Фрязино**
АСЦ Обувь
141196, пр-т Мира, д. 17, тел.: 8 (903) 513-00-35.
**Московская область, Щелково**
ИП Калугин В.А.
141100, ул. Советсткая, д. 1, м-н "Все запчасти", тел.: 8 (496) 562-54-22.
**Московская область, Электросталь**
ООО «Ситорика»
144005, ул. Северная, 9, тел.: 8 (903) 729-15-60.

**РЕГИОНЫ РОССИИ**

**Алтайский край, Алейск**
Комарова Л.Н.
658130, ул. Вторая, д. 25, тел.: 8 (983) 180-09-40.
**Алтайский край, Барнаул**
ООО «АЙСБЕРГ-СЕРВИС»
656037, ул. Северо-Западная, д. 54, тел.: 8 (3852) 774-950; 8 (3852) 362-002.
ИП Овчаров А.А.
656052, ул. Матросова, д. 186А, тел.: 8 (963) 575-77-67; 8 (962) 807-22-07; 8 (3852) 609-379.
ООО «Профинструмент»
656049, ул. Чкалова, д. 228, к. 2, тел.: 8 (3852) 69-19-72.
ООО «АБК-Сервис-Барнаул»
656031, ул. Челюскинцев, д. 117, тел.: 8 (3852) 50-52-35; 8 (3852) 50-52-53.
**Алтайский край, Бийск**
Иванов Е.К.
65932, ул. Советская, д. 214, тел.: 8 (923) 644-45-15.
ИП Чалков С.А.
659303, ул. Петра Мерлина, д. 63, к. 2, тел.: 8 (3854) 555-598.
**Алтайский край, Новоалтайск**
Аракелянц Е.В.
658041, ул. 2-я Линейная, д. 61, тел.: 8 (961) 230-72-20; 8 (3852) 57-03-99.
**Амурская область, Благовещенск**
Амурская Электротехника
675014, ул. Кольцевая, д. 43, тел.: 8 (4162) 42-30-70.
ООО «Интергрупп-Б»
675020, ул. Пограничная, д. 80, тел.: 8 (4162) 51-80-80.
**Амурская область, Зея**
Иванова И.Г.
676246, Грековский пер, д. 40, тел.: 8 (4165) 82-40-79.
**Архангельская область, Архангельск**
ООО «Архлес-сервис»
163071, ул. Тимме, д. 23, тел.: 8 (8182) 27-00-49; 8 (8182) 27-07-37; 8 (8182) 27-07-34.

ИП Бирюков Л.А.
163002, ул. Павла Усова, д. 6, к. 1, тел.: 8 (8182) 60-81-03.

**Архангельская область, Березник р.п.**
м-н Лес и Дом
164570, ул. П. Виноградова, д. 211, тел.: 8 (81831) 2-26-29.

**Архангельская область, Вельск**
м-н Лес и Дом
165150, ул. Гагарина, д. 40, тел.: 8 (81836) 6-38-06.

**Архангельская область, Коноша р.п.**
м-н Лес и Дом
164010, Октябрьский пр-т, д. 8, стр. 1, тел.: 8 (81858) 2-22-39.

**Архангельская область, Коряжма**
м-н Лес и Дом
165650, ул. Имени Дыбцына, д. 22, тел.: 8 (81850) 3-02-44.

**Архангельская область, Котлас**
м-н Лес и Дом
165300, ул. Дзержинского, д. 3, тел.: 8 (81837) 5-14-13.

**Астраханская область, Астрахань**
ИП Киревнина Е.В.
414051, ул. Литейная 5-я, д. 30, тел.: 8 (989) 79-100-11; 8 (8512) 59-97-00.
ООО «Мастер-Класс»
414014, ул. Ярославская, д. 34А, тел.: 8 (8512) 75-91-11; 8 (960) 861-66-95; 8 (960) 856-05-11.
ООО «Техник Астрахань»
414004, ул. 3-я Зеленгинская, д. 56А, к. 1, тел.: 8 (8512) 45-00-66.

**Башкортостан Республика, Нефтекамск**
ИП Имашев М.Р.
452680, ул. Индустриальная, д. 7Б, тел.: 8 (34783) 3-66-23.

**Башкортостан Республика, Стерлитамак**
ИП Сидоров В.С. (РТВ-сервис)
453130, ул. Гоголя, д. 123, тел.: 8 (3473) 26-27-27; 8 (927) 950-51-23.

**Башкортостан Республика, Уфа**
ООО «Иола Уфа»
450103, ул. Кавказская, д. 8, тел.: 8 (950) 934-37-67.
ООО «УРАЛСТАН»
450103, ул. Кавказская, д. 12, тел.: 8 (347) 248-48-00; 8 (347) 237-77-44.

**Белгородская область, Белгород**
ООО «БелПТС»
308006, ул. Корочанская, д. 39В, тел.: 8 (4722) 500-106.
ООО «Спектр-сервис»
308023, ул. Студенческая, д. 28, тел.: 8 (472) 241-73-75.
ИП Смотров А.В.
308023, ул. Челюскинцев, д. 55А, тел.: 8 (4722) 35-71-33; 8 (4722) 35-71-16.
ИП Шабанова Е.Ю.
308007, ул. Гагарина, д. 6А, тел.: 8 (4722) 34-59-60.

**Белгородская область, Старый Оскол**
ООО «АВАНТАЖ-ИНФОРМ»
309509, мкр. Лебединец, д. 1, к. А, тел.: 8 (4725) 24-73-49; 8 (4725) 24-62-27; 8 (951) 140-12-59.

**Брянская область, Брянск**
ИП Голубов В.Г.
241035, ул. Бурова, д. 14, тел.: 8 (4832) 31-01-33.
ИП Сёмин А.И. *(Ремонт только электроинструмента)*
241035, ул. 3 Интернационала, д. 2, тел.: 8 (4832) 588-123.
ИП Тимошкин С.Н.
241037, ул. Красноармейская, д. 103, тел.: 8 (4832) 31-12-12 (доб. 200).
ИП Тимошкин С.Н.
241010, ул. Флотская, д. 99А, тел.: 8 (4832) 31-12-12 (доб. 100, 105).
ООО «Электротехцентр» *(Не принимает крупногабаритную технику)*
241013, пер. Металлистов, д. 4А, тел.: 8 (4832) 57-18-76; 8 (4832) 59-98-31; 8 (906) 698-38-64.

**Бурятия Республика, Улан-Удэ**
ООО «Промтехцентр»
670045, ул. Ботаническая, д. 68, пав. 37, тел.: 8 (3012) 45-31-72.

**Владикавказ, Республика Северная Осетия — Алания**
ИП Попандопуло Р.В.
362035, ул. Калинина, д. 1, тел.: 8 (928) 861-19-83.

ИП Метревели Г.В.
362020, ул. Калоева, д. 400, тел.: 8 (8672) 24-15-73.

**Владимирская область, Владимир**
ИП Тутенко А.В.
600015, ул. Стасова, д. 31, тел.: 8 (930) 836-11-48.

**Владимирская область, Ковров**
ИП Малкова Е.В.
601907, ул. Северная, д. 18, тел.: 8 (49232) 2-47-33; 8 (915) 797-81-58.

**Волгоградская область, Волгоград**
ИП Знаменщиков М.Н.
400006, пр-т Ленина, д. 209, тел.: 8 (8442) 74-06-54.
ООО «Инструмент-Сервис»
400050, ул. Рокоссовского, д. 52, тел.: 8 (8442) 55-00-11.
СК Славяне
400026, ул. Изобильная, д. 10А, тел.: 8 (961) 087-04-22.
СК Славяне
400107, ул. Рионская, д. 8А, тел.: 8 (8442) 36-40-50.

**Волгоградская область, Волжский**
ООО «Инструмент-Сервис»
404106, ул. Большевистская, д. 70, к. 6, тел.: 8 (8443) 55-00-99.
СК Славяне
404133, пр-т Ленина, д. 308М, павильон 1, тел.: 8 (909) 391-02-51.

**Волгоградская область, Елань**
ИП Акимов А.С.
403731, ул. Вокзальная, д. 81, тел.: 8 (84452) 5-30-34; 8 (84452) 5-31-03.

**Волгоградская область, Камышин**
ООО «ТЕХНОТОРГ»
403870, ул. Базарова, д. 160/1, тел.: 8 (84457) 5-32-08.

**Вологодская область, Великий Устюг**
ИП Кузнецов А.В.
162390, Октябрьский пер., д. 4, к. А, тел.: 8 (81738) 2-07-08.

**Вологодская область, Вологда**
ИП Алимов В.В.
160004, ул. Октябрьская, д. 51, тел.: 8 (8172) 52-85-52; 8 (8172) 50-52-60.
ИП Ершова В.С.
160014, ул. Саммера, д. 64, тел.: 8 (8172) 27-66-15.

**Вологодская область, Череповец**
ИП Иванова Н.В.
162609, ул. Любецкая, д. 37, тел.: 8 (8202) 310-222.
ИП Ермолаев Д.И.
162603, ул. Гоголя, д. 54А, тел.: 8 (8202) 28-14-84; 8 (921)258-84-30.

**Воронежская область, Воронеж**
ИП Грибанов И.Ю.
394028, ул. Волгоградская, д. 30, тел.: 8 (473) 200-10-98.
ИП Русин А.А.
394016, ул. Беговая, д. 205, оф. 210, тел.: 8 (473) 333-0-331(2); 8 (473) 333-0-332; 8 (473) 261-83-38; 8 (952) 548-17-15.
ИП Семенов А.Ю.
394026, ул. Текстильщиков, д. 2Д, тел.: 8 (4732) 61-96-35.

**Дагестан Республика, Махачкала**
ИП Шахбанов К.М.
367009, ул. Керимова, д. 24, тел.: 8 (989) 448-03-33.
ИП Юсупов Р.М.
367000, пр-т Казбекова, д. 110, тел.: 8 (8722) 51-27-51.

**Дагестан Республика, Хасавюрт**
ИП Бектимиров С.М.
368009, ул. Гамидова, д. 85, тел.: 8 (928) 681-47-81.

**Забайкальский край, Чита**
ИП Василевский А.А.
672020, ул. Вокзальная, д. 3 (рынок Мегастрой), тел.: 8 (3022) 31-28-82; 8 (914) 461-01-73.
ИП Фатыхов В С
672512, Шоссейная, д. 1, стр. 4 , ТЦ Смоленская слобода, тел.: 8 (924) 387-47-47.

**Ивановская область, Иваново**
ИП Грушина М.Е.
153000, ул. Красногвардейская, д. 33, тел.: 8 (4932) 41-66-77.
Компрессор ТоргСервис
153021, ул. Кузнецова, д. 112, тел.: 8 (4932) 49-79-79.
ИП Малахов А.В.
153034, ул. Смирнова, д. 105, тел.: 8 (4932) 50-61-61.
Полимед Плюс
153015, ул. Некрасова, д. 124, Литер Е, тел.: 8 (4932) 26-31-84.

**Иркутская область, Ангарск**
ИП Стародумова Л.В.
665806, 120-й кв-л, д. 27/3, тел.: 8 (3955) 69-92-18.
ИП Чиркин В.С.
665825, ул. Чайковского, д. 48, магазин "Олимпиада", оф. 86, тел.: 8 (3955) 56-76-03.

**Иркутская область, Иркутск**
Бензоэлектромастер
664000, 3-й км Качугского тракта, тел.: 8 (3952) 691-442.
Бензоэлектромастер
664035, ул. Рабочего Штаба, д. 1/4, тел.: 8 (3952) 799-256.
ООО «РОТОР»
664035, ул. Шевцова, д. 68, оф. 101, тел.: 8 (3952) 777-535; 8 (3952) 778-537.

**Иркутская область, Усолье-Сибирское**
ИП Подскребышев А.И.
665458, ул. Ленина, д. 95, тел.: 8 (914) 939-79-18.

**Кабардино-Балкарская Республика, Нальчик**
ООО «Трэк»
360000, ул. Ахохова, д. 190, тел.: 8 (800) 700-9-703.

**Калининградская область, Калининград**
ИП Онищенко В.А.
236029, ул. Горького, д. 107, тел.: 8 (911) 472-80-51.
ИП Мирзабеков М.Б.
236029, ул. Первомайская, д. 17, тел.: 8 (4012) 400-536.

**Калужская область, Калуга**
Инжант
248021, ул. Глаголева, д. 19, тел.: 8 (4842) 55-50-22.
Силовая техника
248003, ул. Тульская, д. 102, тел.: 8 (4842) 751-753; 8 (4842) 220-380; 8 (910) 915-69-53.

**Камчатский край, Петропавловск-Камчатский**
Автобан
683009, ул. Академика Королева, д. 63, тел.: 8 (4152) 26-90-76.

**Карелия Республика, Петрозаводск**
ИП Богданов А.О.
185013, ул. Заводская, д. 4, пом. 5, тел.: 8 (911) 400-53-85; 8 (8142) 59-58-97.
Штурм *(приемный пункт)*
185014, ул. Попова, д. 7, тел.: 8 (8142) 59-22-20.
Штурм
185014, Лесной пр-т, д. 51, тел.: 8 (8142) 59-30-13; 8 (911) 408-48-01.

**Кемеровская область, Кемерово**
«АБК-Сервис-Кузбасс», ИП Куракин М.Н.
650040, ул. Юрия Двужильного, д. 7, к. 2, тел.: 8 (3842) 901-400.
М-н «АБК-Инструмент» *(пункт приема инструмента в ремонт)*
650025, ул. Дзержинского, д. 23, тел.: 8 (3842) 45-24-05.
Алтрейд
650021, ул. Станционная, д. 19, оф. 104, тел.: 8 (3842) 76-68-32.
ИП Кузнецов А.Г.
650024, ул. Базовая, д. 6, тел.: 8 (3842) 76-10-92, 8 (951) 166-05-13.
Торгэлектро
650051, Кузнецкий пр-т, д. 232-Б, тел.: 8 (960) 903-11-14.

**Кемеровская область, Междуреченск**
ИП Зимонин В.В.
652877, ул. Юности, д. 21А, тел.: 8 (950) 590-71-60; 8 (904) 963-51-57.

**Кемеровская область, Новокузнецк**
ИП Захарова Т.Н.
654055, ул. Селекционная, д. 11, тел.: 8 (3843) 60-97-41; 8 (3843) 35-71-05.

ИП Киреев А.О.
654066, Октябрьский пр-т, д. 63, к. 1, тел.: 8 (906) 981-18-01; 8 (953) 060-18-05.
ИП Коньков С.Г.
654084, Кузнецкое ш., д. 20, к. 1, тел.: 8 (3843) 600-421; 8 (923) 464-04-21; 8 (960) 917-47-70.
ООО «Сибинструмент»
654041, Октябрьский пр-т, д. 58, тел.: 8 (3843) 71-50-17; 8 (923) 626-63-28.
ИП Шугаль И.Е.
654029, ул. Вокзальная, д. 35, тел.: 8 (3843) 60-17-19; 8 (3843) 60-19-17.

**Кемеровская область, Прокопьевск**

ООО «Сервис»
653039, ул. Наградская, д. 28А, тел.: 8 (3846) 69-55-77.

**Кировская область, Киров**

ИП Дершиев И.А.
610998, ул. Калинина, д. 38, тел.: 8 (8332) 22-01-15; 8 (8332) 22-01-16.
ИП Кассихин В.Н.
610900, ул. Труда, д. 71, тел.: 8 (8332) 64-66-56; 8 (8332) 47-36-35.
ООО «Неолит»
610998, ул. Пугачева, д. 1, тел.: 8 (8332) 56-05-60; 8 (8332) 56-35-63.

**Коми Республика, Сыктывкар**

МИР ИНСТРУМЕНТА
167982, Сысольское ш., д. 29/10, тел.: 8 (8212) 25-62-06.

**Коми Республика, Ухта**

ИП Филимонов А.В.
169319, ул. Куратова, д. 68, тел.: 8 (8216) 74-20-71.

**Костромская область, Кострома**

ИП Проворов О.В.
156010, ул. Магистральная, д. 37, тел.: 8 (4942) 30-06-63.
ИП Ржаницын И.А.
156008, ул. Смирнова Юрия, д. 28А, к. 3, тел.: 8 (903) 895-03-73; 8 (4942) 30-21-09.

**Краснодарский край, Анапа**

ИП Долганов М.В.
353440, ул. Заводская, д. 28В, тел.: 8 (918) 295-82-19.

**Краснодарский край, Краснодар**

ИП Зайцев А.С.
350080, ул. Уральская, д. 91/1, тел.: 8 (918) 368-11-90.
ИП Кутепова С.В.
350028, ул. Героев-Разведчиков, д. 40 (цоколь), тел.: 8 (967) 651-44-90.
ИП Одобеско Н.И.
350067, ул. Душистая, д. 50, тел.: 8 (965) 472-77-20.
ИП Стукалов В.В.
350018, ул. Лизы Чайкиной, д. 20, тел.: 8 (918) 432-82-65; 8 (928) 437-57-12.
ИП Халецкий В.Ю.
350910, ул. Почтовая, д. 234, тел.: 8 (861) 266-19-12; 8 (918) 444-72-08.

**Краснодарский край, Новороссийск**

ИП Сафонкин В.П
353919, ул. Волгоградская, д. 99, тел.: 8 (918) 995-54-48; 8 (967) 930-73-33.

**Краснодарский край, Сочи**

ИП Жарков В.В.
354002, ул. 20 Горнострелковой дивизии, д. 16, тел.: 8 (862)241-25-92.

**Краснодарский край, Старонижестеблиевская ст-ца**

ИП Бек И.Б.
353840, ул. Лермонтова, д. 9, тел.: 8 (960) 49-27-159.

**Краснодарский край, Тимошевск**

ИП Козлов В.Н.
352708, ул. Котляра, д. 165, тел.: 8 (918) 629-19-30.

**Красноярский край, Ачинск**

ИП Костенко А.С.
662150, 7-й мкр., д. 11, тел.: 8 (39151) 7-73-95.

**Красноярский край, Зеленогорск**

ИП Крестова Е.Н.
663690, ул. Мира, д. 42, тел.: 8 (39169) 4-04-23.

**Красноярский край, Красноярск**

Арсенал (Варадат)
660111, ул. Башиловская, д. 18, стр. 69, тел.: 8 (391) 219-25-24.
КрепТурбо (ПартнерС)
660020, ул. Шахтеров, д. 33Г, тел.: 8 (391) 205-25-10; 8 (391) 291-34-89; 8 (391) 241-69-44.
ИП Чивчян М.Р.
660010, ул. Академика Вавилова, д. 1, стр. 10, пом. 1, тел.: 8 (391) 277-77-85.
ИП Шерстобой А.П.
660061, ул. Калинина, д. 79, тел.: 8 (391) 299-65-80; 8 (391) 214-02-17.

**Крым Республика, Севастополь**

ИП Прибылев С.Б.
299007, ул. Музыки Николая, д. 29Б, тел.: 8 (8692) 44-20-32; 8 (978) 753-83-08.

**Крым Республика, Симферополь**

ИП Меринда В.И.
295044, ул. Аральская, д. 71/88, тел.: 8 (978) 772-12-86.
ООО «Стройтех»
295047, ул. Узловая, д. 20, к. 34, тел.: 8 (978) 226-33-72.

**Курганская область, Курган**

ИП Кокорин С.А.
640007, пр-т Машиностроителей, д. 23, к. 3, тел.: 8 (3522) 46-55-33.
ИП Сморчков А.В.
640000, ул. Омская, д. 151, тел.: 8 (3522) 54-69-12.

**Курская область, Курск**

ИП Елецкий Ю.В.
305019, ул. Малых, д. 44Б, тел.: 8 (4712) 39-40-45.
ДЭКОМ
305000, ул. Ленина, д. 12, тел.: 8 (4712) 51-20-10; 8 (4712) 51-02-01.

**Липецкая область, Липецк**

ООО «Арсенал»
398007, ул. Студеновская, д. 126, тел.: 8 (4742) 569-300.

**Марий Эл Республика, Йошкар-Ола**

ИП Кузовенко А.А.
424006, ул. Соловьева, д. 22А, "Бау Маркет", тел.: 8 (8362) 91-31-09.

**Мордовия Республика, Саранск**

ООО «ПРОГРЕСС-М»
430003, ул. Рабочая, д. 103, тел.: 8 (8342) 24-77-47; 8 (8342) 24-52-03.
Фитес
430030, ул. Титова, д. 4, тел.: 8 (8342) 23-32-23.

**Мурманская область, Мурманск**

Снабженец
183038, пр-т Ленина, д. 45, тел.: 8 (8152) 47-47-25.

**Нижегородская область, Арзамас**

ИП Кусакин М.А.
607220, ул. Ступина, д. 54, тел.: 8 (3147) 2-43-25.

**Нижегородская область, Дзержинск**

Радуга АСЦ
606024, ул. Чапаева, д. 69/2, тел.: 8 (8313) 28-06-66, 8 (8313) 28-14-20, 8 (906) 351-69-00.

**Нижегородская область, Нижний Новгород**

Радуга АСЦ
603138, ул. Комсомольская, д. 17/1, тел.: 8 (906) 360-10-46, 8 (831) 423-62-69, 8 (831) 293-96-20.
Свой дом-НН
603074, ул. Мориса Тореза, д. 15А, пом. 1, тел.: 8 (831) 244-49-52.
ИП Серова Л.С.
603057, Светлогорский пр-д, д. 3, тел.: 8 (831) 413-55-29.
ИП Тарбаев А.М.
603024, Бойновский пер., д. 22, тел.: 8 (831) 414-46-17.
ТехноГид-НН
603032, ул. Баумана, д. 174, тел.: 8 (905) 669-15-31.

**Новосибирская область, Бердск**

М-н «АБК-Инструмент» *(пункт приема инструмента в ремонт)*
633011, ул. Первомайская, д. 14, тел.: 8 (38341) 2-70-50.

**Новосибирская область, Новосибирск**

ГОСТИСЛАВ
630083, ул. Большевистская, д. 125/2, тел.: 8 (383) 238-02-36; 8 (913) 000-15-71.
ИП Куракин М.Н.
630048, ул. Ватутина, д. 44/2, к. 19, тел.: 8 (383) 399-01-09.
Куракин М.Н. *(пункт приема инструмента в ремонт)*
630083, ул. Большевистская, д. 177, тел.: 8 (383) 399-01-08.
Куракин М.Н. *(пункт приема инструмента в ремонт)*
630054, ул. Титова, д. 32, тел.: 8 (383) 399-12-22.
Ремонт технических средств
630049, Красный пр-т, д. 220, к. 45, тел.: 8 (951) 364-30-54.
Ремонт технических средств
630033, ул. Аникина, д. 6, тел.: 8 (951) 364-30-54.
Розница
630024, ул. Крылова, д. 36, тел.: 8 (383) 363-84-85.
ИП Тимофеева В.А.
630017, ул. Гурьевская, д. 181, к. 7, тел.: 8 (383) 310-05-16.
ИП Чалков С.А.
630124, ул. Почтовый Лог, д. 1, тел.: 8 (383) 256-10-87; 8 (383) 256-10-51.

**Омская область, Омск**

ИП Задорожная К.В.
644022, С. Сейфуллина, д. 40, тел.: 8 (3812) 50-20-60; 8 (908) 105-08-08.
Инструмент Снаб
644070, ул. 10 лет Октября, д. 76, тел.: 8 (3812) 56-90-02; 8 (3812) 38-56-85.
Инструмент Сервис (Санрайс)
644031, ул. Линия 24-я, д. 59, тел.: 8 (3812) 66-24-99.
ИП Муратов Р.А.
644036, ул. Лесоперевалка, д. 1, тел.: 8 (3822) 55-94-10; 8 (3822) 55-99-16; 8 (3822) 55-90-83.
ООО «Персей»
644033, ул. Красный Путь, д. 143А/1, оф. 305, тел.: 8 (381) 248-70-08.
Созвездие Техно
644073, ул. 2-я Солнечная, д. 49, тел.: 8 (3812) 34-07-99.
ИП Шамин Л.Г.
644031, ул. 10 лет Октября, д. 182, оф. 105, тел.: 8 (3812) 59-16-75.

**Оренбургская область, Оренбург**

МастерДел
460040, ул. 16 Линия, д. 2/1, тел.: 8 (3532) 45-80-55.
ООО «Мегафорс»
460038, Дзержинского пр-т, д. 2, тел.: 8 (3532) 27-87-97; 8 (3532) 54-02-50.
РТ-Сервис
460930, ул. Транспортная, д. 2, к. 2, тел.: 8 (3532) 50-05-05.

**Оренбургская область, Орск**

ИП Алесин С.А.
462431, Ленина пр-т, д. 61, тел.: 8 (987) 863-52-30; 8 (3537) 32-05-70.
ПромИнКом
462421, ул. Новосибирская, д. 211, тел.: 8 (3537) 28-15-29.

**Оренбургская область, Ясный**

ИП Сафонов С.А.
462782, ул. Свердлова, д. 4, тел.: 8 (353)682-85-25.

**Орловская область, Орел**

ИП Передельский А.И.
302016, ул. Комсомольская, д. 231, тел.: 8 (4862) 72-41-16.
ООО «Тандем Сервис»
302004, ул. 3-я Курская, д. 25, тел.: 8 (4862) 71-35-65.

**Пензенская область, Кузнецк**

ИП Кисурин А.Д.
442530, ул. Калинина, д. 214, тел.: 8 (937) 424-04-17.

**Пензенская область, Пенза**

ИП Молин О.В.
440068, ул. Перспективная, д. 1В, тел.: 8 (8412) 28-15-27.
ИП Слабженинов В.Н.
440068, ул. Перспективная, д. 1К, тел.: 8 (8412) 98-89-30.

**Пермский край, Березники**

АСЦ «Теремок»
618425, ул. Юбилейная, д. 155, тел.: 8 (982) 488-53-90.

**Пермский край, Пермь**

ООО «Академия инструмента»
614111, ул. Саранская, д. 5, тел.: 8 (3422) 2113-113.

Лекар-инструмент
614068, ул. Дзержинского, д. 17, тел.: 8 (342) 237-16-80; 8 (342) 237-15-60.
ИП Охапкина О.А.
614990, Решетниковский спуск, д. 1, тел.: 8 (342) 238-58-05; 8 (342) 238-58-09.
ИП Филимонова В.М.
614033, ул. Василия Васильева, д. 7, база "СпецАгроСнаб", тел.: 8 (342) 294-39-88; 8 (342) 202-04-75.

**Пермский край, Верещагино**
ТеплоБензоТехника Сервис
617120, ул. Ленина, д. 16/1, тел.: 8 (342) 543-41-72.

**Приморский край, Артем**
АВА-ТРАК
692770, ул. Рабочая 1-я, д. 16, ТЦ «Седовая Империя», тел.: 8 (423) 279-07-60.

**Приморский край, Владивосток**
АВА-ТРАК
690033, пр-т 100-летия Владивостока, д. 57Ж, тел.: 8 (423) 271-23-51.
ИП Мусорин В.В., Сервисный центр «Снежный Барс»
690012, ул. Калинина, д. 4, стр. 4, тел.: 8 (964) 445-54-67; 8 (950) 297-82-62.

**Приморский край, Находка**
ИП Губин Е.А.
692906, ул. Угольная, д. 61, база ТМТ, скл. 7А, тел.: 8 (84236) 77-34-39.
ИП Серков С.П.
692906, ул. Шоссейная, д. 94Д, тел.: 8 (924) 255-45-66.

**Приморский край, Уссурийск**
Ближе к Делу
692512, ул. Пушкина, д. 17, тел.: 8 (4234) 33-49-80.

**Псковская область, Псков**
Мастер Бензо-сервис
180022, ул. Алмазная, д. 1, тел.: 8 (8112) 79-34-01; 8 (963) 339-99-90.
СЦ Мастер
180006, ул. Первомайская, д. 33, тел.: 8 (8112) 72-45-55.

**Ростовская область, Новочеркасск**
ИП Макаров А.А.
346414, ул. Гагарина, д. 33, тел.: 8 (8635) 25-11-50.

**Ростовская область, Новошахтинск**
Макарский М.Ю.
346918, ул. Садовая, д. 26, тел.: 8 (960) 457-99-50; 8 (952) 600-32-39.

**Ростовская область, Ростов-на-Дону**
ИП Горбаненко А.Г.
344029, ул. Клары Цеткин, д. 1, тел.: 8 (918) 532-28-25; 8 (929) 818-96-94.
ИП Жеделев Е.В.
344022, ул. Красных Зорь, д. 62, тел.: 8 (928) 191-04-30.
ИП Калмыков Н.И.
344016, ул. Таганрогская, д. 181, тел.: 8 (918) 516-31-57.
Сервис+
ул. Ченцова, д. 95, тел.: 8 (863) 200-32-64; 8 (863) 298-78-21.

**Рязанская область, Рязань**
Техно-Профи *(Ремонт оборудования кроме электроинструмента, сварки, зарядки, стабилизаторов и бетонок)*
390043, Шабулина пр-д, д. 2В, тел.: 8 (4912) 22-22-60; 8 (906) 544-04-44.
ИП Харченко В.А. (Невский)
390029, ул. Островского, д. 109/2, тел.: 8 (930) 783-07-05.

**Самарская область, Новокуйбышевск**
ИП Посашков В.В.
446205, ул. Суворова, д. 2, тел.: 8 (937) 664-11-50.

**Самарская область, Самара**
ООО «ВСС»
443067, ул. Гастелло, д. 35А, тел.: 8 (846) 206-04-64.
ИП Прокофьева Е.В.
443084, ул. Ново-Вокзальная, д. 217А, тел.: 8 (917) 111-32-37.
ООО «Самара Техсервис»
443044, ул. Товарная, д. 70, тел.: 8 (917) 150-00-18.
ООО «Специалист»
443080, 4-й Проезд, д. 66, тел.: 8 (846) 342-52-61.
ООО «Стин-сервис»
443022, пр-т Кирова, д. 24, к. 3, тел.: 8 (846) 312-01-19; 8 (846) 211-02-03.

**Самарская область, Тольятти**
АМ-СЕРВИС
445030, ул. 70 лет Октября, д. 3, тел.: 8 (8482) 40-84-98.
ООО «ЛСМ»
445010, ул. Мира, д. 62, тел.: 8 (8482) 74-30-40.
ИП Посашков В.В.
445044, ул. Офицерская, д. 35, тел.: 8 (9272) 91-33-92.
Решаев А.Н.
445091, 3-й Тракторный пр-д, д. 6А, тел.: 8 (987) 938-40-82; 8 (927) 725-94-87; 8 (927) 787-32-76.

**Санкт-Петербург**
ООО «Бензо-центр Невский»
188452, Грузовой пр-д, д. 35, Литер В, тел.: 8 (812) 925-11-51.
ООО «Бензо-центр Невский»
188640, Новое ш., д. 45, тел.: 8 (812) 925-11-51.
ИП Мурадова Е.Н. «САДОВАЯ ТЕХНИКА»
192236, ул. Софийская, д. 14, к. 2Б, тел.: 8 (812) 702-34-02; 8 (966) 757-38-58.
ООО «ГрандСервис»
193168, Дальневосточный пр-т, д. 18, тел.: 8 (812) 647-07-14.
ИП Новиков А.А.
187650, Южное ш., д. 37, тел.: 8 (812) 985-68-60; 8 (812) 985-96-00.

**Саратовская область, Балаково**
ИП Володина К.В.
413865, ул. Пролетарская, д. 75, тел.: 8 (927) 100-12-73; 8 (927) 229-69-40.

**Саратовская область, Саратов**
Департамент Экспертиз
410033, 5-я Дачная ул., д. 68, тел.: 8 (845) 225-83-69.
ИП Пундер Д.А.
410019, ул. Большая Садовая, д. 248 (строение лит. ДД1), тел.: 8 (919) 822- 02- 42; 8 (965) 883-91-00.
Рим-Сервис
412210, ул. Чернышевского, д. 88 лит А2, тел.: 8 (8452) 48-82-22.
ООО «ТСЦ»
410005, ул. Танкистов, д. 17, тел.: 8 (8452) 693-016; 8 (8452) 69-26-15.

**Саха (Якутия) Республика, Алдан**
ИП Нигматзянов О.М.
678900, ул. Октябрьская, д. 29, тел.: 8 (41145) 3-06-53.

**Сахалинская область, Южно-Сахалинск**
ИП Бердников Ю.Е.
693001, пр-т Мира, д. 56/7, тел.: 8 (914) 096-06-00.
ИП Потепух И.В.
693000, ул. Железнодорожная, д. 29, тел.: 8 (4242) 46-22-08.

**Свердловская область, Арамиль**
ИП Нуриев Е.Р. *(Приемный пункт. Кроме крупногабаритного товара)*
624020, ул. 1 Мая, д. 4, тел.: 8 (343) 200-30-40.
ИП Нуриев Е.Р.
624000, ул. Заветы Ильича, д. 33А, тел.: 8 (343) 344-00-63.

**Свердловская область, Березовский**
Титан
623700, ул. Кольцевая, д. 4/9, оф. 9, тел.: 8 (343) 311-16-65.

**Свердловская область, Екатеринбург**
ИП Дедков А.К.
620137, ул. Академическая, д. 24, тел.: 8 (950) 63-51-333.
ИНИГС-Сервис
620017, ул. Шефская, д. 3Г, тел.: 8 (343) 389-15-15.
ИП Нуриев Е.Р. *(Приемный пункт. Кроме крупногабаритного товара)*
620135, пр-т Космонавтов, д. 64, тел.: 8 (343) 278-14-26 (доб. 29).
ИП Нуриев Е.Р. *(Приемный пункт. Кроме крупногабаритного товара)*
620076, ул. Щербакова, д. 37, тел.: 8 (343) 278-33-95 (доб. 96).
ИП Нуриев Е.Р. *(Приемный пункт. Кроме крупногабаритного товара)*
620085, ул. Селькоровская, д. 36, тел.: 8 (343) 287-52-01 (доб. 11).
Сервисный Центр «Корвет»
620000, ул. Фрунзе, д. 35А (территория СИЗ), тел.: 8 (343) 216-71-76 (доб. 128).
ИП Ханжиев Р.Б.
620026, ул. Бажова, д. 183; тел.: 8 (343) 254-09-11.

**Свердловская область, Каменск-Уральский**
ИП Зыков А.В.
623420, ул. Рябова, д. 1, тел.: 8 (904) 167-50-37; 8 (904) 167-60-50.

**Свердловская область, Нижний Тагил**
ИП Долматов Р.Ф.
622013, ул. Садовая, д. 1Б, тел.: 8 (3435) 21-31-33; 8 (922) 183-31-33.

**Свердловская область, Серов**
ИП Кузьмин А.В.
624983, ул. Западная, д. 14, тел.: 8 (34385) 6-06-66.

**Смоленская область, Смоленск**
ООО «Производственное предприятие «Глайс»
214025, ул. Крупская, д. 44.
ООО «Производственное предприятие «Глайс»
214031, ул. 25 Сентября, д. 50.

**Ставропольский край, с. Верхнерусское**
Компрессор-Центр
356236, ул. Батайская, д. 21А, тел.: 8 (800) 100-77-25.

**Ставропольский край, Пятигорск**
ИП Захаркин С.Е.
357528, ул. Февральская, д. 194, тел.: 8 (928) 816-10-75.
ИП Колесников Д.Н.
357500, ул. Ермолова, д. 28, тел.: 8 (988) 741-04-14; 8 (909) 765-04-16.

**Ставропольский край, Ставрополь**
Вока и К
355012, ул. Комсомольская, д. 5А, тел.: 8 (8652) 26-65-18.
Сервисный центр
355035, ул. Селекционная, д. 3.

**Тамбовская область, Тамбов**
ИП Поликашин Ю.В.
392025, пр-д Монтажников, д. 2Г, тел.: 8 (4752) 42-95-25.
ИП Шлыков А.А.
392000, б-р Энтузиастов, д. 1Г (ТЦ «Улейстрой»), тел.: 8 (953) 707-86-20.

**Татарстан Республика, Казань**
«А-Сервис»
420097, ул. Вишневского, д. 21, оф. 1, тел.: 8 (843) 226-72-15.
ООО «АкваСтрой»
420021, ул. Габдуллы Тукая, д. 115, тел.: 8 (960) 043-18-70.
Актив Групп Сервис
420032, ул. Алафузова, д. 3, тел.: 8 (843) 231-55-86.
Запчасти быстро
420000, ул. Газовая, д. 1, оф. 3, тел.: 8 (999) 157-68-69.
Лес Парк Сад
420030, ул. Набережная (Кировский р-н), д. 31А, тел.: 8 (843) 258-95-26.

**Татарстан Республика, Набережные Челны**
ИП Смирнов О.П.
423800, ул. Магистральная, д. 25, стр. 1, тел.: 8 (8552) 40-80-40.
ИП Шутенко Д.А.
423815, ул. 40 лет Победы, д. 88а/1 ГСК "Визиди", бокс 41 (2 ул. налево), тел.: 8 (951) 068-02-44.

**Тверская область, Тверь**
ИП Кузнецова Н.П.
170001, 4-й Пески пер., д. 10, тел.: 8 (920) 193-78-08.
ИП Соколова О.А.
170041, б-р Шмидта, д. 23, тел.: 8 (904) 013-93-85.

**Томская область, Томск**
ИП Брусницын Н.К.
634050, ул. Герцена, д. 72, тел.: 8 (3822) 97-95-73; 8 (3822) 52-25-02; 8 (3822) 52-34-73.
ИП Завгородний А.И.
634045, ул. Мокрушина, д. 1Б, тел.: 8 (3822) 94-06-92; 8 (903) 913-66-54.
Инструмент Маркет
634021, пр-т Фрунзе, д. 236Б, тел.: 8 (3822) 25-78-35; 8 (3822) 26-32-59.

**Тульская область, Тула**
ИП Зотов А.В.
300910, пр-д Льва Толстого, д. 91, тел.: 8 (903) 658-49-15.

ИП Машников Ю.Н. *(Ремонт только бензоинструмента)*
300036, Одоевское ш., д. 57, тел.: 8 (4872) 70-40-97.

**Тюменская область, Ишим**
ИП Мутьева Н.С.
627754, ул. Ершова, д. 87, тел.: 8 (34551) 6-21-85.
ИП Солодовникова Т.Е.
627750, ул. Пролетарская, д. 2, тел.: 8 (34551) 5-18-03.

**Тюменская область, Тюмень**
ИП Гаффаров Е.М.
625046, ул. 30 лет Победы, д. 113А, оф. 200, тел.: 8 (3452) 56-02-07; 8 (904) 490-84-04.
ИП Иванов А.И.
625053, ул. Таллинская, д. 4А, тел.: 8 (3452) 95-62-80.
ИП Ломовский А.А.
625031, ул. Дружбы, д. 128, к. 1 стр. 11, тел.: 8 (3452) 61-35-69.
Монолит (сервис)
625051, ул. 30 лет Победы, д. 113А, к. 2.
ООО «ТехноДок»
625048, ул. Салтыкова-Щедрина, д. 58/2, тел.: 8 (3452) 215-669; 8 (922) 267-07-09.
ИП Титова Т.С.
625017, ул. Авторемонтная, д. 45, стр. 3, тел.: 8 (3452) 64-50-21.

**Удмуртская Республика, Ижевск**
Мастер Плюс
ул. Карла Маркса, д. 23, Литера В, тел.: 8 (3412) 670-280.
ИП Струков А.А.
426006, ул. Телегина, д. 30, тел.: 8 (3412) 932-419; 8 (3412) 932-420.

**Ульяновская область, Ульяновск**
ИП Васильев В.П.
432001, ул. Марата, д. 8, к. 2, бутик 20А, тел.: 8 (8422) 44-92-65.
ИП Швердяков А.В.
433000, ул. Урицкого, д. 100, тел.: 8 (8422) 58-30-45.

**Хабаровский край, Комсомольск-на-Амуре**
ИП Афанасьева Н.В.
681035, ул. Юбилейная, д. 10, стр. 3, тел.: 8 (4217) 511-512; 8 (4217) 595-651.
ИП Коноплёва Н.В.
681032, ул. Вокзальная, д. 81, тел.: 8 (4217) 52-15-16; 8 (924) 115-75-26; 8 (924) 223-09-19.
ИП Хомич С.В.
681000, ул. Лесозаводская, д. 6, тел.: 8 (4217) 51-05-10.

**Хабаровский край, Хабаровск**
ИП Пономарева О.В. (Интергрупп-Х)
680006, ул. Центральная, д. 34, тел.: 8 (4212) 41-44-22.
ИП Сергеева Т.М.
680001, ул. Строительная, д. 18, тел.: 8 (4212) 63-41-08.

**Хакасия Республика, Абакан**
ИП Ермилов А.С.
655009, ул. Аскизская, д. 150Б, тел.: 8 (3902) 27-60-05; 8 (3902) 30-58-40.
ИП Зуев А.М.
655008, ул. Игарская, д. 21Г, тел.: 8 (3902) 305-755.
ИП Подоплелова Т.И.
655004, ул. Итыгина, д. 10Ж, тел.: 8 (3902) 35-50-63.

**Ханты-Мансийский Автономный округ - Югра АО, Нижневартовск**
СВ-АС
628617, ул. Северная, д. 39, стр. 8, тел.: 8 (3466) 56-57-56.

**Ханты-Мансийский Автономный округ - Югра АО, Сургут**
МИР ИНСТРУМЕНТА
628422, ул. Индустриальная, д. 25/2, тел.: 8 (3462) 22-90-36.

**Челябинская область, Магнитогорск**
ИП Кравченко Д.Н.
454000, ул. Советская, д. 158/1, тел.: 8 (963) 478-08-98.
Техно-Дом
455023, пр-т Карла Маркса, д. 78, тел.: 8 (3519) 03-53-53.

**Челябинская область, Миасс**
Инструмент-Сервис (Миасс)
456320, ул. Октябрьская, д. 7, тел.: 8 (908) 093-28-16; 8 (3513) 26-00-52.

**Челябинская область, Озерск**
ИП Караваев Д.А
456788, ул. Кыштымская, д. 26, тел.: 8 (35130) 7-05-12; 8 (35130) 4-38-32.

**Челябинская область, Челябинск**
ИП Плотников С.В.
454081, ул. Артиллерийская, д. 102, тел.: 8 (351) 775-69-85; 8 (351) 772-87-37.
ИП Харченко Е.Н.
454106, ул. Косарева, д. 2, к. 2, тел.: 8 (351) 793-66-63; 8 (922) 231-29-99.

**Чувашская Республика, Чебоксары**
ИП Васильев А.Ю.
428000, пр-д Базовый, д. 8Б, тел.: 8 (8352) 57-39-62.
«Новый сервис»
428003, Марпосадское ш., д. 9, тел.: 8 (8352) 37-13-38.
«Новый сервис»
428003, ул. Энгельса, д. 23 пом. 1, тел.: 8 (8352) 380-222.
«Новый сервис»
428024, пр-т И. Яковлева, д. 4/2, тел.: 8 (8352) 46-33-44.

**Ямало-Ненецкий АО, Лабытнанги**
ИП Гуц Н.А.
629404, ул. Обская, д. 31А, тел.: 8 (4992) 5-92-90.

**Ямало-Ненецкий АО, Салехард**
ИП Конев Е.В.
629002, ул. Трудовая, д. 21, тел.: 8 (964) 209-05-00; 8 (34922) 6-38-00.
Полярная звезда
629002, ул. Глазкова, д. 12/2, тел.: 8 (34922) 7-26-27.

**Ярославская область, Рыбинск**
Аркадия
152907, пр-т Серова, д. 89, к. 13, тел.: 8 (915) 965-96-47; 8 (905) 133-10-08.
ИП Михеев П.Н.
152934, ул. Луначарского, д. 58, тел.: 8 (903) 827-56-58.

**Ярославская область, Ярославль**
БИГАМ - Инвест
150044, ул. Выставочная, д. 12, тел.: 8 (4852) 37-00-49; 8 (4852) 37-00-46; 8 (4852) 73-27-67.
Тау
150030, пр-т Московский, д. 115, тел.: 8 (4852) 288-001.
ООО «Трио Сервис»
150054, ул. Угличская, д. 12, тел.: 8 (4852) 58-11-24; 8 (4852) 45-76-78; 8 (4852) 25-94-83.

## АРМЕНИЯ РЕСПУБЛИКА

**Ереван**
ТРИ БРАТА
0010, ул. Вардананц, 20/4, тел.: +374 (9) 111-80-10.

## БЕЛАРУСЬ

**Минск**
ЭнергоСтарЦентр *(Ремонт только бензоинструмента)*
ул. Казинца, 6а, тел.: +375 (29) 756-70-65; +375 (29) 377-56-90; +375 (29) 264-56-66.
Торг Рем гарант
К. Либхнета, 68, тел.: +375 (29) 395-84-55.
ООО Техно ЗУ
ул. Притытского, 62, к. 5, тел.: +375 (29) 362-96-29.

**Минская область, Боровлянский с/с**
ООО Эс Пи Ай Инструмент
223053, д. Малиновка, 35А, тел.:+375 (17) 504-94-99; +375 (17) 657-67-67; +375 (29) 567-67-67.

**Барановичи**
Москалев В.А.
ул. Тельма, д. 64, пав 31, ТЦ Радужный, тел.: +375 (29) 650-89-28.

**Борисов**
Соколовский Ю.А.
ул. Демина 39А, пав. 123, тел.: +375 (44) 724-15-92.

**Брест**
ОДО «Золак» *(Ремонт только электроинструмента)*
пр-т Машерова 17А, тел.: +375 (37) 551-12-12; +375 (33) 318-69-39.

**Витебск**
АВС-Сервис
ул. Терешковой, д. 21 к. 2, тел.: +375 (33) 306-08-07.

**Витебский район, д. Сокольники**
Волчок А.В.
ул. Садовая, д. 53, тел.: +375 (33) 677-52-59; +375 (29) 622-07-70.

**Гомель**
Ремонт по-честному
246027, Речицкий пр-т, д. 7А, тел.: +375 (29) 185-45-54.
ЭкспоПродукт
пр-т Октября, д. 28, оф. 47, тел.:+375 (44) 580-16-61; +375 (33) 622-51-22.

**Гродно**
Салтерра
ул. Горького, 91, АБК №1, оф. 221, тел.: +375 (29) 531-38-34; +375 (29) 278-69-02; +375 (33) 624-42-85.

**Гродненская область, д. Тарусичи**
Жук П.А.
Гродненский район, д. Тарусичи 6А, тел.: +375 (28) 585-85-72.

**Могилев**
Кухленко В.Н.
212003, ул. Челюскинцев, 76В, тел.: 8 (029) 655-56-75; 8 (033) 675-56-75.

## ДНР

**Донецк**
Галактика ДНР
ул. Шутова д. 37, тел.: 8 (062) 334-97-86.
Константинов А.В.
83049, ул. Куйбышева, 109Д, тел.:+38 (050) 366-88-44.

## КАЗАХСТАН

**Усть-Каменогорск**
Практикум
070004, ул. Орджоникидзе, д. 46, тел.: 8 (7232) 57-86-16.

**Актобе**
ИП Ерошенко А.В.
Проспект 312 стрелковой дивизии, д. 24, тел.: 8 (776) 444-41-10.
Черняев Я.В.
ул. Шамши Калдаякова (Скулкина), 27Б, тел.: 8 (747) 120-49-90; 8 (702) 842-09-16; 8 (702) 842-09-16.

**Астана**
Райков В.А.
ул. Сарыозек (Элеваторная), д. 1, оф 1, тел.: 8 (707) 990-94-02.

## КЫРГЫЗСТАН

**Бишкек**
Альтера
720031, ул. Матросова, 1А, тел.: +996 707 12 17 38; +996 550 077 862.
Альтера
Ортосайский рынок Торговый Комплекс Зима-Лето 2/23, тел.: +996 707 12 17 38; +996 550 077 862.

ПАТРИОТ

Вся текстовая информация, фотографии продукции, представленные в инструкции, под торговой маркой Патриот являются объектом авторского права компании Патриот, ООО.
Любое использование фотографий, текстов, логотипа на территории РФ и стран СНГ без письменного разрешения компании Патриот, ООО запрещено.

RUS СНЕГОУБОРЩИК БЕНЗИНОВЫЙ

Дата изготовления: первые 6 цифр серийного номера.
Гарантия: 2 года с даты продажи. Срок службы: 5 лет.
Изготовитель: ООО «Тулс Продакшн»
Адрес: 142440, Московская область, Ногинский р-н, рп Обухово, Кудиновское шоссе, д.4
Уполномоченный представитель, импортер: ООО «СнВ Карго».
Адрес: 105318, РОССИЯ, Г. МОСКВА, УЛ. КОЛЬСКАЯ, д. 1, стр. 1, этаж 3, пом. 1, ком. 25,
Тел.: 8 (495) 902-51-51.
Представитель в Казахстане: ТОО «ПРАКТИКУМ». Адрес: Республика Казахстан,
г. Усть-Каменогорск, ул. Орджоникидзе, 46, тел.: 8 (7232) 26-37-76.

KZ БЕНЗИНДІ ҚАР ТАЗАЛАҒЫШТАР

Шығарылған күні: алғашқы 6 сан сериялық нөмірін.
Кепілдік: сатылған күннен бастап 2жыл. Қызмет ету мерзімі: 5 жыл.
Өндіруші: ООО «Тулс Продакшн»
Мекенжай: 142440, Московская область, Ногинский р-н, рп Обухово, Кудиновское шоссе, д.4
Жеткізуші: ООО «СнВ Карго».
Мекенжай: 105318, РОССИЯ, Г. МОСКВА, УЛ. КОЛЬСКАЯ, д.1, стр.1, этаж 3, пом.1, ком. 25.,
Тел.: 8 (495) 902-51-51.
Қазақстандағы өкілі: ТОО «ПРАКТИКУМ». Мекенжай: Республика Казахстан,
г. Усть-Каменогорск, ул. Орджоникидзе, 46, тел.: 8 (7232) 26-37-76.

www.onlypatriot.com

EAC

**Производитель оставляет за собой право вносить изменения в конструкцию и дизайн изделия, комплектацию и техническое сопровождение без уведомления третьих лиц.**
**Напечатано для России и стран СНГ.**

2018 © Patriot™